EPF PROJEKT
za projektiranje, nadzor
i energetsko certificiranje

Antuna Mihanovića 3, 33000 Virovitica
OIB: 44204519611
Mob:099/801-7101

INVESTITOR: **VIROVITIČKO-PODRAVSKA ŽUPANIJA,**
OIB 93362201007
TRG LJUDEVITA PATAČIĆA 1
33 000 VIROVITICA

GRAĐEVINA: **REKONSTRUKCIJA I DOGRADNJA OSNOVNE ŠKOLE EUGENA KUMIČIĆA**

LOKACIJA: **DOBRIŠE CESARIĆA 24, 33 520 SLATINA**
k.č. br. 2541/1 k.o. SLATINA

TEHNIČKA DOKUMENTACIJA: **T.D.: 17/26-IZV**

Z.O.P. 02/26

FAZA / VRSTA PROJEKTA: **IZVEDBENI PROJEKT**

STRUKOVNA ODREDNICA: **PROJEKT VODOVODA I ODVODNJE**

REDNI BROJ MAPE: *3*

GLAVNI PROJEKTANT: **SNJEŽANA STIPEČ dipl.ing.arh. A56**

Snježana Stipeč
Digitalno potpisao: Snježana Stipeč
DN: c=HR, o=HRVATSKA KOMORA ARHITEKATA, 2.5.4.97=VATHR-85986018932, ou=Signature, sn=Stipeč, givenName=Snježana, serialNumber=PNOHR-57634579736, cn=Snježana Stipeč
Datum: 2026.07.23 12:10:45 +02'00'

PROJEKTANT: **KRISTIJAN FUJS dipl.ing.građ. G3769**

Kristijan Fujs
Digitalno potpisao: Kristijan Fujs
Datum: 2026.07.23 10:40:28 +02'00'

DIREKTOR: **KRISTIJAN FUJS dipl.ing.građ.**

MJESTO I DATUM: **VIROVITICA, 21.07.2026.god.**

KRISTIJAN FUJS
Digitalno potpisao: KRISTIJAN FUJS
Datum: 2026.07.23 10:39:46 +02'00'

POPIS MAPA ZOP: 02/26

MAPA 1

ARHITEKTONSKI PROJEKT TD: 02/26-IZV
izrađen po "ARHIS" d.o.o., Trg svetog Josipa 1, 33 520 Slatina
OIB:33649615982, projektant: SNJEŽANA STIPEČ, dipl.ing.arh.

MAPA 2

GRAĐEVINSKI PROJEKT KONSTRUKCIJE TD:16/2026
izrađen po "BS-con" d.o.o, Ivana Gorana Kovačića 13, 33 000 Virovitica,
OIB: 34309225304, projektant: ZORAN VLAISAVLJEVIĆ, dipl.ing.građ.

MAPA 3

GRAĐEVINSKI PROJEKT VODOVODA I ODVODNJE TD: 17/26-IZV
KRISTIJAN FUJS, dipl.ing.građ.,broj upisa: G 3769
izrađen po "EPF PROJEKT" d.o.o., Antuna Mihanovića 3, 33 000 Virovitica
OIB: 44204519611

MAPA 4

ELEKTROTEHNIČKI PROJEKT TD: 02-E/26-IZV
izrađen po "ARHIS" d.o.o., Trg svetog Josipa 1, 33 520 Slatina
OIB:33649615982, projektant DAVOR KNOCHL, dipl.ing.el.

MAPA 5

ELEKTROTEHNIČKI PROJEKT – FOTONAPONSKA ELEKTRANA TD: 02-FE/26-IZV
izrađen po "ARHIS" d.o.o., Trg svetog Josipa 1, 33 520 Slatina
OIB:33649615982, projektant DAVOR KNOCHL, dipl.ing.el.

MAPA 6

STROJARSKI PROJEKT TD: 52/26-IZV
izrađen po "REŠETAR" d.o.o., Cvjetna I broj 3, 33 520 Slatina;
OIB:18254316188,, projektant: BRANKO REŠETAR, dipl.ing.stroj

Slatina, srpanj 2026.

GLAVNI PROJEKTANT:

Snježana Stipeč, dipl.ing.arh.

POPIS SVIH PROJEKTANATA I SURADNIKA: ZOP: 02/26

GLAVNI PROJEKTANT:	"ARHIS" d.o.o., Trg svetog Josipa 1, 33 520 Slatina SNJEŽANA STIPEČ, dipl.ing.arh. broj ovlaštenja: A 56
PROJEKTANT ARHITEKTONSKOG PROJEKTA:	"ARHIS" d.o.o., Trg svetog Josipa 1, 33 520 Slatina SNJEŽANA STIPEČ, dipl.ing.arh. broj ovlaštenja: A 56
PROJEKTANT GRAĐEVINSKOG PROJEKTA KONSTRUKCIJE:	"BS-con" d.o.o, Ivana Gorana Kovačića 13, 33 000 Virovitica ZORAN VLAISAVLJEVIĆ, dipl.ing.građ. broj ovlaštenja: G 3794
PROJEKTANT GRAĐEVINSKOG PROJEKTA VODOVODA I ODVODNJE:	"EPF PROJEKT" j.d.o.o., Antuna Mihanovića 3, 33 000 Virovitica KRISTIJAN FUJS, dipl.ing.građ., broj upisa: G 3769
PROJEKTANT ELEKTROTEHNIČKIH INSTALACIJA I FOTONAPONSKE ELEKTRANE:	"ARHIS" d.o.o., Trg svetog Josipa 1, 33 520 Slatina DAVOR KNOCHL, dipl.ing.el. broj ovlaštenja: E 2798
PROJEKTANT STROJARSKIH INSTALACIJA:	"REŠETAR" d.o.o., Cvjetna I broj 3, 33 520 Slatina BRANKO REŠETAR, dipl.ing.stroj., broj ovlaštenja: S 1400

Slatina, srpanj 2026.

GLAVNI PROJEKTANT:

Snježana Stipeč, dipl.ing.arh.

MAPA 3

S A D R Ž A J

A / OPĆI DOKUMENTI

B / GRAĐEVINSKI PROJEKT VODOVODA I ODVODNJE

A. OPĆI DOKUMENTI

S A D R Ž A J

- Izvod iz sudskog registra
- Rješenje o o imenovanju projektanta glavnog projekta vodovoda i kanalizacije
- Rješenje o upisu projektanta u imenik ovlaštenih inženjera
- Izjava projektanta

REPUBLIKA HRVATSKA
SUDSKI REGISTAR
Nad Bajsar Ema
Virovitica, Antuna Mihanovića 26

IZVADAK IZ SUDSKOG REGISTRA

SUBJEKT UPISA

MBS: 010089378

OIB: 44204319611

EUID: HRSR.010089378

TVRTKA:
3 EPP PROJEKT društvo s ograničenom odgovornošću za projektiranje, nadzor i energetsko certificiranje
3 EPF PROJEKT d.o.o.

SJEDIŠTE/ADRESA:
1 Virovitica (Grad Virovitica)
Antuna Mihanovića 3

ADRESA ELEKTRONIČKE POŠTE:
2 kristijan.fujs@epf-projekt.hr

PRAVNI OBLIK:
3 društvo s ograničenom odgovornošću

OSNIVAČI/ČLANOVI DRUŠTVA:
1 Kristijan Fujs, OIB: 26402131022
Virovitica, Antuna Mihanovića 3
3 - član društva

3 Melita Teskera Fujs, OIB: 64592137550
Virovitica, Antuna Mihanovića 3
3 - član društva

OSOBE OVLAŠTENE ZA ZASTUPANJE:
1 Kristijan Fujs, OIB: 26402131022
Virovitica, Antuna Mihanovića 3
3 - direktor
3 - zastupa društvo pojedinačno i samostalno, imenovan 5. prosinca 2013. godine

TEMELJNI KAPITAL:
3 20.000,00 kuna

PRAVNI ODNOSI:
Osnivački akt:
1 Izjava o osnivanju jednostavnog društva s ograničenom odgovornošću od 5. prosinca 2013. godine
3 Odlukom članova društva od 1. siječnja 2021. godine o izmjeni Izjave o osnivanju jednostavnog društva s ograničenom odgovornošću s

Izrađeno: 2021-03-09 16:14:20
Podaci od: 2021-03-09

Stranica: 1 od 4

REPUBLIKA HRVATSKA
SUDSKI REGISTAR
Nad Bajsar Ema
Virovitica, Antuna Mihanovića 26

IZVADAK IZ SUDSKOG REGISTRA

SUBJEKT UPISA

PRAVNI ODNOSI:
Osnivački akt:
1 Izjava o osnivanju jednostavnog društva s ograničenom odgovornošću od 5. prosinca 2013. godine
3 Odlukom članova društva od 1. siječnja 2021. godine o izmjeni Izjave o osnivanju jednostavnog društva s ograničenom odgovornošću s jednim članom od 5. prosinca 2013. godine. Društveni ugovor je u potpunom tekstu dostavljen trgovačkom sudu.

Promjene temeljnog kapitala:
3 Članovi društva Kristijan Fujs, OIB: 26402131022 i Melita Teskera Fujs, OIB: 64592137550 odlukom članova društva od 1. siječnja 2021. godine i to svaki uplatom povećanog pologa za poslovni udio iznosa od 9.995,00 kn, povećanjem nominalnog iznosa postojećeg poslovnog udjela. Poslovni udio Kristijana Fujsa, OIB: 26402131022 nominalnog iznosa 5,00 kn povećava se za nominalni iznos od 9.995,00 kn na nominalni iznos od 10.000,00 kn. Poslovni udio Melite Teskera Fujs, OIB: 64592137550 nominalnog iznosa 5,00 kn povećava se za nominalni iznos od 9.995,00 kn na nominalni iznos od 10.000,00 kn.

FINANCIJSKA IZVJEŠĆA:

	Predano	God. za razdoblje	Vrsta izvještaja
eu	02.02.21	2020 01.01.20 - 31.12.20	GFI-POD izvještaj

EVIDENCIJSKE DJELATNOSTI:
3 * - Stručni poslovi prostornog uređenja
3 * - Projektiranje, građenje, uporaba i uklanjanje građevina
3 * - Građevinarstvo
3 * - Inženjering na području niskogradnje, hidrogradnje, prometa, sistemski inženjering i sigurnosni inženjering, izrada i izvedba projekata iz područja građevinarstva, elektrike, elektronike, rudarstva, kemijske industrije
2 * - Projektiranje i uređenje parkova, zelenih površina i sportskih terena
3 * - Energetski pregled građevina i energetsko certificiranje zgrada
3 * - Trgovina na veliko
3 * - Kupnja i prodaja robe
3 * - Obavljanje trgovačkog posredovanja na domaćem i inozemnom tržištu
3 * - zastupanje inozemnih tvrtki
3 * - Pružanje usluga informacijskog društva
3 * - Pružanje ostalih usluga
3 * - Poslovi upravljanja nekretninom i održavanje nekretnina
3 * - Posredovanje u prometu nekretnina
3 * - Osiguranje nekretnina
3 * - Iznajmljivanje i upravljanje vlastitim nekretninama
3 * - Iznajmljivanje strojeva i opreme u zakup (leasing)
3 * - Pravne djelatnosti
3 * - Djelatnost vještaka

Izrađeno: 2021-03-09 16:14:20
Podaci od: 2021-03-09

Stranica: 2 od 4

REPUBLIKA HRVATSKA
JAVNI BILJEŽNIK
Nad Bajsar Ema
Virovitica, Antuna Mihanovića 26

IZVADAK IZ SUDSKOG REGISTRA

SUBJEKT UPISA

Ja, javni bilježnik EMA NAĐ BAJSAR, Virovitica, Antuna Mihanovića 26,
temeljem članka 5. Zakona o sudskom registru po uvidu u sudski registar koji sam današnjeg dana izvršila elektroničkim putem,

izdajem

Izvadak iz sudskog registra za:

EPF PROJEKT d.o.o., MBS 010089378, OIB 44204519611, Virovitica (Grad Virovitica),
ANTUNA MIHANOVIĆA 3

Izvadak se sastoji od 4 stranice.

Javnobilježnička pristojba za ovjeru po tar. br. 11. st. 1. ZJP naplaćena u iznosu 10,00 kn.
Javnobilježnička nagrada po čl. 31. a PPJT zaračunata u iznosu od 30,00 kn uvećana za PDV u iznosu od 5,00 kn.

Broj: OV-26202/2021
Virovitica, 09.03.2021.

Javni bilježnik
EMA NAĐ BAJSAR

REPUBLIKA HRVATSKA
JAVNI BILJEŽNIK
Nad Bajsar Ema
Virovitica, Antuna Mihanovića 26

Izradeno: 2021-03-09 16:14:20 D004
Podaci od: 2021-03-09 Stranica: 4 od 4

REPUBLIKA HRVATSKA
JAVNI BILJEŽNIK
Nad Bajsar Ema
Virovitica, Antuna Mihanovića 26

IZVADAK IZ SUDSKOG REGISTRA

SUBJEKT UPISA

REGISTRIRANE DJELATNOSTI:

3	A	- Vještačenje i procjena nekretnina
3	A	- Završni građevinski radovi
3	A	- Fasadni i štukaturski radovi
3	A	- Ugradnja stolarije
3	A	- Postavljanje podnih i zidnih obloga
3	A	- Soboslikarski i ličilački radovi
3	A	- Radovi na krovištu
3	A	- Elektroinstalacijski radovi
3	A	- Uvođenje instalacija vodovoda, kanalizacije i plina i instalacija za grijanje i klimatizaciju
3	A	- Održavanje i servisiranje električne instalacije i opreme za mjerenje, upravljanje i regulaciju
3	A	- Građenje i zgradama i drugim građevinskim objektima
3	A	- Kreativne, umjetničke i zabavne djelatnosti
3	A	- Izvođačka umjetnost
3	A	- Pomoćne djelatnosti u izvođačkoj umjetnosti
3	A	- Umjetničko stvaralaštvo
3	A	- Rad umjetničkih udruga
3	A	- Proizvodnja glazbenih instrumenata
3	A	- Poljoprivredna djelatnost
3	A	- Ekološka proizvodnja, prerada, distribucija, uvoz i izvoz ekoloških proizvoda
3	A	- Proizvodnja i uzgoj uzgojno valjanih životinja
3	A	- Oplodivanje domaćih životinja
3	A	- Trgovina uzgojno valjanim životinjama i genetskim materijalom
3	A	- Uzgoj pčela, proizvodnja meda i pčelinjeg voska
3	A	- Proizvodnja hrane
3	A	- Proizvodnja kemijsko čišćenje tekstila i krznenih proizvoda

Upise u glavnu knjigu proveli su:

R&U Tt	Datum	Naziv suda
0001 Tt-13/1431-4	10.12.2013	Trgovački sud u Bjelovaru
0002 Tt-20/3145-2	30.09.2020	Trgovački sud u Bjelovaru
0003 Tt-21/1572-2	05.03.2021	Trgovački sud u Bjelovaru
ou /	31.03.2014	elektronički upis
ou /	23.03.2015	elektronički upis
ou /	31.03.2016	elektronički upis
ou /	14.03.2017	elektronički upis
ou /	23.02.2018	elektronički upis
ou /	14.03.2019	elektronički upis
ou /	18.02.2020	elektronički upis
ou /	02.02.2021	elektronički upis

Prilozi uz upis:

Potpis:

Kopija:

JAVNI BILJEŽNIK
Nad Bajsar Ema
Virovitica, Antuna Mihanovića 26

Izradeno: 2021-03-09 16:14:20 D004
Podaci od: 2021-03-09 Stranica: 3 od 4

Temeljem Zakona o gradnji (NN155/25) izdaje se

RJEŠENJE O IMENOVANJU PROJEKTANTA

kojim se Kristijan Fujs dipl.ing.građ. određuje za projektanta na izradi izvedbenog projekta vodovoda i odvodnje za :

INVESTITOR: **VIROVITIČKO-PODRAVSKA ŽUPANIJA,**
OIB 93362201007
TRG LJUDEVITA PATAČIĆA 1
33 000 VIROVITICA

GRAĐEVINA: **REKONSTRUKCIJA I DOGRADNJA OSNOVNE ŠKOLE EUGENA KUMIČIĆA**

LOKACIJA: **DOBRIŠE CESARIĆA 24, 33 520 SLATINA**
k.č. br. 2541/1 k.o. SLATINA

TEHNIČKA DOKUMENTACIJA: **T.D.: 17/26-IZV**

Z.O.P. 02/26

Projektant je odgovoran da projekt koji izrađuje zadovoljavaju propisane uvjete, a naročito da projektirana građevina ispunjava bitne zahtjeve i druge uvjete za građevinu, te da je projektirana u skladu s lokacijskim uvjetima određenim prema posebnom Zakonu.

O B R A Z L O Ž E N J E

Imenovani Projektant upisan je u Komoru ovlaštenih inženjera, te je ispunio uvjete predviđene Zakonom o gradnji (NN 155/25) , te je odlučeno kao u izreci ovog Rješenja.

Virovitica, 21.07.2026.

Direktor :

KRISTIJAN FUJS dipl.ing.građ.

REPUBLIKA HRVATSKA
HRVATSKA KOMORA ARHITEKATA
I INŽENJERA U GRAĐITELJSTVU

Klasa: UP/I-360-01/06-01/3769
Urbroj: 314-02-06-1
Zagreb, 17. srpnja 2006. godine

Na temelju članka 24. i članka 28. stavka 2. Zakona o Hrvatskoj komori arhitekata i inženjera u graditeljstvu ("Narodne novine", br. 47/96), Statuta Hrvatske komore arhitekata i inženjera u graditeljstvu ("Narodne novine", br. 147/05), te na temelju Odluke i nacrta Rješenja Odbora za upis u Imenik ovlaštenih inženjera građevinarstva od 12.07.2006. godine, koji je ријешавао po Zahtjevu za upis FUJS KRISTIJAN, dipl.ing.građ., VIROVITICA, ANTUNA MIHANOVIĆA 3, predsjednik Hrvatske komore arhitekata i inženjera u graditeljstvu donosi i potpisuje

RJEŠENJE

1. U Imenik ovlaštenih inženjera građevinarstva upisuje se FUJS KRISTIJAN, dipl.ing.građ., VIROVITICA, pod rednim brojem 3769, s danom upisa 12.07.2006. godine.
2. Upisom u Imenik ovlaštenih inženjera građevinarstva, FUJS KRISTIJAN, dipl.ing.građ., stječe pravo na uporabu stručnog naziva "ovlašteni inženjer građevinarstva" i pravo na obavljanje stručnih poslova temeljem članka 25. Zakona o Hrvatskoj komori arhitekata i inženjera u graditeljstvu, a u svezi s člankom 4. stavkom 1, 4. i 5. Statuta Hrvatske komore arhitekata i inženjera u graditeljstvu, te ostala prava i dužnosti sukladno posebnim propisima.
3. Ovlašteni inženjer građevinarstva poslove iz točke 2. ovoga Rješenja dužan je obavljati stvarno i stalno, te sukladno temeljnim načelima i pravilima struke koje treba poštivati ovlašteni inženjer građevinarstva.
4. Ovlaštenom inženjeru građevinarstva Hrvatska komora arhitekata i inženjera u graditeljstvu izdaje "inženjerski iskaznicu" i "pečat", koji su trajno vlasništvo Komore.
5. Ovlašteni inženjer građevinarstva dobiva posredstvom Hrvatske komore arhitekata i inženjera u graditeljstvu policu osiguranja od profesionalne odgovornosti od odabranog osiguravatelja. Polica se izdaje za razdoblje od godinu dana i obnavlja svake godine. Premija osiguranja uračunata je u članarinu.
6. Ovlašteni inženjer građevinarstva dužan je plaćati Hrvatskoj komori arhitekata i inženjera u graditeljstvu članarinu i ostala davanja koja utvrdi tijela Komore i Razreda, osim u slučaju mirovanja članstva, te pri prestanku članstva u Komori podmiriti sve dospjele financijske obveze prema istima.

Obrazloženje

FUJS KRISTIJAN, dipl.ing.građ., podnio je Zahtjev za upis u Imenik ovlaštenih inženjera građevinarstva.

Odbor za upis u Imenik ovlaštenih inženjera građevinarstva proveo je na sjednici održanoj 12.07.2006. godine postupak razmatranja dostavljenog potpunog Zahtjeva imenovanog, te je temeljem članka 24. stavka 2. i članka 28. stavka 2. Zakona o Hrvatskoj komori arhitekata i inženjera u graditeljstvu ("Narodne novine", br. 47/96), a u svezi s člankom 5. stavkom 2. i člankom 22. Statuta Hrvatske komore arhitekata i inženjera u graditeljstvu ("Narodne novine", br. 147/05), donio Odluku i nacrt Rješenja o upisu imenovanog u Imenik ovlaštenih inženjera građevinarstva. Nacrt Rješenja dostavljen je na potpis predsjedniku Komore.

Ovlašteni inženjer građevinarstva stekao je pravo na obavljanje poslova projektiranja iz stručnog nadzora građenja prema članku 49. Zakona o gradnji ("Narodne novine", br. 175/03 i 100/04) i članku 4. stavku 1. Statuta Hrvatske komore arhitekata i inženjera u graditeljstvu ("Narodne novine", br. 147/05), u svojstvu odgovorne osobe upisom u Imenik ovlaštenih inženjera građevinarstva Hrvatske komore arhitekata i inženjera u graditeljstvu i to pravo mu traje dok traje polica osiguranja od profesionalne odgovornosti, odnosno do izricanja stegovne kazne iz članka 30. Zakona o Hrvatskoj komori arhitekata i inženjera u graditeljstvu ("Narodne novine", br. 47/96), a u svezi s člankom 4. stavkom 4. i 5. Statuta Hrvatske komore arhitekata i inženjera u graditeljstvu ("Narodne novine", br. 147/05).

Ovlašteni inženjer građevinarstva, osim u slučaju mirovanja članstva, dobiva posredstvom Hrvatske komore arhitekata i inženjera u graditeljstvu policu osiguranja od profesionalne odgovornosti od odabranog osiguravatelja. Polica se izdaje za razdoblje od godinu dana i obnavlja svake godine. Premija osiguranja uračunata je u članarinu.

Upisom u Imenik ovlaštenih inženjera građevinarstva imenovani je stekao pravo na "pečat" i "inženjerski iskaznicu" koje mu izdaje Hrvatska komora arhitekata i inženjera u graditeljstvu, a koji su trajno vlasništvo Komore temeljem članka 4. stavka 2. i 3. Statuta Hrvatske komore arhitekata i inženjera u graditeljstvu ("Narodne novine", br. 147/05).

Sva prethodno navedena prava ovlašćuju ovlaštenog inženjera građevinarstva na redovno i uredno plaćanje članarine u skladu s člankom 31. Statuta Hrvatske komore arhitekata i inženjera u graditeljstvu ("Narodne novine", br. 147/05).

Ovlašteni inženjer građevinarstva može poslove projektiranja ili stučnog nadzora građenja prema članku 51., 52., 53. i 55. Zakona o gradnji ("Narodne novine", br. 175/03 i 100/04) obavljati samostalno u vlastitom uredu, zajedničkom uredu, projektantskom društvu, odnosno u pravnoj osobi registriranoj za tu djelatnost.

Ovlašteni inženjer građevinarstva dužan je u obavljanju postova projektiranja ili stručnog nadzora građenja poštivati odredbe Zakona o gradnji i posebnih zakona, te osigurati da obavljanje poslova projektiranja ili stručnog nadzora bude u skladu s načelima i pravilima struke, koja treba poštivati ovlašteni inženjer građevinarstva.

Na temelju svega prethodno navedenog, riješeno je kao u dispozitivu ovoga Rješenja.

Pouka o pravnom lijeku

Protiv ovog Rješenja žalba nije dopuštena, ali se može pokrenuti upravni spor podnošenjem tužbe Upravnom sudu Republike Hrvatske, u roku od 30 dana od primitka ovog Rješenja.

PREDSJEDNIK KOMORE
Dražen Dolać, dipl.ing.geod.

Dostaviti:
1. KRISTIJAN FUJS, 33000 VIROVITICA, ANTUNA MIHANOVIĆA 3
2. U Zbirku Isprava Komore
3. Pismohrana Komore

PROJEKTANT: **KRISTIJAN FUJS, dipl.ing.građ.**
Ovlašteni inženjer građevine
Klasa rješenja: UP/I-360-01/06-01/3769
Urbroj: 314-02-06-1

Temeljem Zakona o gradnji (NN 155/25) izdaje se

IZJAVA

kojom potvrđujem da je glavni projekt vodovoda i odvodnje izrađen u skladu s Prostornim planom uređenja grada Slatine (Službeni glasnik Grada Slatine br. 06/06), Izmjenama i dopunama Prostornog plana uređenja grada Slatine (Službeni glasnik Grada Slatine br. 1/15, 11/21, 13/21), Urbanističkim planom uređenja grada Slatine (Službeni glasnik Grada Slatine br. 02/07), Izmjenom i dopunom Urbanističkog plana uređenja grada Slatine (Službeni glasnik Grada Slatine br. 1 /12, 1/15, 2/22, 3/22), te s posebnim uvjetima, te s odredbama slijedećih zakona, pravilnika, propisa i normi:

1. Zakon o gradnji (NN 155/25)
2. Pravilnik o obveznom sadržaju i opremanju projekata građevina (NN 118/2019, 65/20)
3. Pravilnik o kontroli projekata (NN 32/14, 72/20)
4. Tehnički propis za građevinske konstrukcije (NN 17/17, 75/20)
5. Zakon o zaštiti okoliša (NN 80/13, 153/13, 78/15, 12/18, 118/18)
6. Zakon o vodama (NN 66/19)
7. Zakon o zaštiti od požara (NN 92/10).
8. Zakon o zaštiti na radu (NN 71/14, 118/14, 154/14, 94/18, 96/18).
9. Zakon o vodi za ljudsku potrošnju (NN 56/13, 64/15, 104/17, 115/18)
10. Zakon o sanitarnoj inspekciji (NN 113/08, 88/10)
11. Pravilnik o hidrantskoj mreži za gašenje požara (NN br. 08/06)
12. Pravilnik o graničnim vrijednostima opasnih i drugih tvari u otpadnim vodama (NN 94/08).
13. Pravilnik o zdravstvenoj ispravnosti vode za piće (NN 47/08).
14. Pravilnik o parametrima sukladnosti i metodama analize vode za ljudsku potrošnju (NN 125/13, 141/13, 128/15).
15. Opći i tehnički uvjeti isporuke vodnih usluga

Ovaj glavni projekt je izrađen u skladu s načelom DNSH (Do no significant harm).

Virovitica, 21.07.2026.

PROJEKTANT:

KRISTIJAN FUJS, dipl.ing.građ.

B.PROJEKT VODOVODA I KANALIZACIJE

S A D R Ž A J

1. Tehnički opis
2. Grafički prikaz:

2.1.	Situacija – vodovod i kanalizacija	1:500
2.2.	Tlocrt krova - kanalizacija	1:100
2.3.	Tlocrt prizemlja - vodovod	1:100
2.4.	Tlocrt prizemlja - kanalizacija	1:100
2.5.	Tlocrt temelja – vodovod i kanalizacija	1:100
2.6.	Tlocrt prizemlja (kuhinja) - vodovod	1:50
2.7.	Tlocrt prizemlja (kuhinja) - kanalizacija	1:50
2.8.	Tlocrt temelja (kuhinja)– vodovod i kanalizacija	1:50
2.9.	Shema karakterističnih čvorova	
2.10.	Normalni poprečni presjek rova za polaganje kanalizacijskih cijevi	
2.11.	Detalj vodomjernog okna	1:20
2.12.	Detalj revizijskog okna	1:20
2.13.	Detalj AB revizijskog okna	1:20
2.14.	Detalj AB revizijskog okna	1:20
2.15.	Skica ugradnje mastolova	
2.16.	Detalj ugradnje nadzemnog hidranta	
2.17.	Uzdužni profil oborinske odvodnje dogradnje škole	1:1000/100
2.18.	Uzdužni profil odvodnje kuhinje	1:1000/100

1. TEHNIČKI OPIS

TEHNIČKI OPIS

OPĆENITO

Na k.č.br. 2541/1 k.o. Podravska Slatina investitor planira izvesti rekonstrukciju i dogradnju OŠ Eugena Kumičića.

U građevini se neće odvijati tehnološki proces tijekom kojeg može doći do stvaranja i ispuštanja opasnih tvari, pa stoga nema opasnosti od zagađenja zraka, vode i zemlje.

Na predmetnoj građevinskoj čestici postoje priključci vodovoda i kanalizacije.

VODOVOD

Ovim dijelom projekta obuhvaćena je vanjska i unutarnja instalacija sanitarne i hidrantske vodovodne mreže.

Novoprojektirani sanitarni vod dogradnje i rekonstrukcije OŠ Eugena Kumičića priključiti će se na postojeći interni razvod vodovoda i rekonstruirani sanitarni vod unutar vodomjernog okna.

Postojeća zgrada škole je priključena na javni sstav odvodnje preko postojećeg AB vodomjernog okna u kojem su ugrađeni vodomjeri posebno za sanitarnu potrošnju posebno za hidrantsku mrežu.

AB vodomjerno okno smješteno istočno od građevine u asfaltnoj površini (parkiralište i kolni prilaz) i ono se zadržava.



Slika 1. – postojeće vodomjerno okno

U skladu sa Glavnim projektom vodovoda i kanalizacije izrađenim od „AS arhitektonski studio“, Zagreb, od 12.1981.g. Broj tehničkog dnevnika: 81/56 i stvarnim stanjem na terenu postojeći profil sanitarnog voda je DN40, a hidrantskog voda DN100.

S obzirom na novoprojektirano rješenje i povećanje izljevnih mjesta unutar vodomjernog okna izvesti će se rekonstrukcija sanitarnog voda koja obuhvaća povećanje profila i zamjenu vodovodnih armatura. Povećanje profila sanitarnog voda izvesti će se do mjesta spajanja novoprojektiranog priključnog voda sanitarnog čvora dograđenog dijela škole.

Novoprojektirana vanjska hidrantska mreža spojiti će se na postojeću hidrantsku mrežu unutar predmetne građevne čestice iz vodomjernog okna.

Kompletna unutarnja instalacija sanitarnog vodovoda izvesti će se od PP cijevi. Cijevi se spajaju elektro zavarivanjem prema uputama proizvođača. Cijevi se montiraju u podu, te u zidnim usjecima (pod žbuku) i u ploči. Cijevi u zidnim usjecima pričvršćuju se uz konstrukciju obujmicama. Nakon kompletne montaže cjevovoda (prije izolacije) treba izvesti tlačnu probu vodovodne instalacije po dionicama koje odredi nadzorni inženjer. Isti organ određuje i tlak na koji se vrši proba, koji treba biti barem za 5,0 bara veći od radnog tlaka. Prije početka prave probe obavezno se vrši pretproba na taj način da se instalacije drže pod tlakom od 2 do 3 bara u trajanju od 24 do 36 sati, a da bi se između ostalog spojevi zasitili vodom. Tlačnu probu treba ponavljati (nakon otklona eventualnih kvarova) dok ne zadovolji.

Priprema tople vode novoprojektirane dogradnje biti će putem elektročnog bojlera 80L i niskotlačnih EB 5l. Projektom se predviđa dogradnja mreže hladne i tople vode, te cirkulacijskog voda u kuhinji. Predviđa se ugradnja cirkulacijske pumpe za sanitarnu vodu kuhinje sa vremenskim programatorom (tajmerom) i nepovratnim ventilima kako bi se spriječilo miješanje hladne i tople vode unutar spremnika. Potrebno je jednom tjedno pojačati termostat bojlera na maksimum (iznad 65-70 °C) i pustiti pumpu da provrti tu vrelu vodu kroz cijeli sustav na 15-20 minuta kako bi se eliminirale sve bakterije u cijevima prije vikenda.

Unutarnje hidrantske mreže predviđa se izvesti od čeličnih pocinčanih cijevi po HRN C.B5.225 sa vodovodnom armaturom prema HRN M.C5.250-301, te HRN M.C5.800-816 ili DIN-u. Cijevi vođene slobodno u prostoru se izoliraju kamenom vunom debljine d=4,0cm i aluminijskim plaštem debljine d=0,5mm. Cijevi vođene u podnim i zidnim usjecima izolirati filc trakom u jednom sloju. Instalacije unutarnje hidrantske mreže objekta vodit će se u podnim i zidnim usjecima. Ormarići unutarnje hidranstke mreže smješteni su tako da se ostvaruje potpuno prekrivanje prostora koji se štiti najmanje s jednim mlazom vode s tim da se dužini cijevi s mlaznicom dodaje najviše 5m vodenog mlaza.

Unutar novoprojektirane dogradnje projektom se predviđa ugradnja dodatna 3 ormarića unutarnje hidranstke mreže dim 500x500x140mm opremljeni sa:

- tlačna cijev ø50 x 15m sa spojnicama
- ventil kutni Ms 2” sa stabilnom spojnicom (Al) ø52
- mlaznica ø52 Al sa zasunom (izlaz 12mm)
- okretni nastavak Ms 2“

Unutarnja hidrantska mreža za gašenje požara biti će izvedena na takav način da će se ostvariti potpuno prekrivanje prostora koji se štiti.

U hidrauličkom proračunu dokazano je da u požarnom sektoru dvorane unutarnja hidrantska mreža za gašenje požara ima protočnu količinu vode najmanje 0,5 l/s uz najniži tlak na mlaznici koji nije manji od 0,25 Mpa.

Prije puštanja u pogon instalacija unutarnje hidrantske mreže mora se ispitati na tlak, isprati i dezinficirati. Predispitivanje se obavlja stavljanjem instalacije pod tlak od 2-3 bara u trajanju 24 sata kako bi se spojevi zasitili vodom. Ispitivanje se obavlja na tlak za 5 bara veći od radno tlaka u vremenu dok se cjelokupna instalacija pregleda ali ne kraće od 30 min.

Projektom se predviđa i izgradnja novoprojektirane vanjske hidrantske mreže koju čini šest nadzemnih hidranata smještenih prema priloženoj situaciji u zelenoj površini (prilog 6.1).

Udaljenost bilo koje vanjske točke građevine ili neke točke štićenog prostora i najbližeg hidranta nije veća od 80 m, niti manja od 5 m, a svaka točka pojedine građevine štiti se sa dva hidranta.

Na udaljenosti ne većoj od 10 m od svakog hidranta vanjske hidrantske mreže za gašenje požara ugraditi će se ormarić s vatrogasnim cijevima, mlaznicama i ostalim potrebnim vatrogasnim armaturama (prijelaznice, razdjelnice) koje će omogućiti efikasno gašenje požara.

Vanjska hidranstka i sanitarna mreža predviđa se izvesti od PEHD PE100 vodovodnih cijevi prema odrednicama DIN 8074 i DIN 8075 za tlak NP10 u kvaliteti ISO 9001-9002 . Spajanje sučeonim zavarivanjem ili elektrospojnicama. U vanjskoj hidrantskoj mreži za gašenje požara statički tlak ne smije biti veći od 1,2 MPa. Kod vanjske hidrantske mreže za gašenje požara ne smije doći do propuštanja vode kod ispitnog tlaka od 1,6 MPa, niti do pucanja kod tlaka od 2,4 MPa. Nakon pozitivnog rezultata probe instalacija se pušta u probni pogon do prijema, nakon čega se pristupa izoliranju mreže, zatrpavanju rovova i zatvaranju usjeka.

Nakon prijema obavezno kompletnu mrežu treba dezinficirati, isprati te izvršiti ispitivanje mreže na zdravstvenu ispravnost prema Pravilniku o zdravstvenoj ispravnosti vode za piće (NN 47/08) i Pravilnik o zdravstvenoj ispravnosti predmeta i materijala koji dolaze u neposredni dodir s hranom (NN 125/09, 31/11). Uzimanje uzorka može obavljati samo ovlaštena stručna osoba (ovlašteni laboratorij) sukladno Pravilniku o parametrima sukladnosti i metodama analize vode za ljudsku potrošnju (NN 125/13) i uzorci moraju biti prikupljeni ravnomjerno iz vodovodnih vertikala, odnosno horizontala. Nakon toga mreža se može pustiti u redovan pogon.

Sve ostalo što nije obuhvaćeno u tehničkom opisu, označeno je u nacrtima i opisano u proračunu.

KANALIZACIJA

Ovim projektom obuhvaćena je instalacija sanitarnih i oborinskih otpadnih voda krovnih površina dograđene zgrade škole.

U skladu sa Glavnim projektom vodovoda i kanalizacije izrađenim od „AS arhitektonski studio“, Zagreb, od 12.1981.g. Broj tehničkog dnevnika: 81/56 izgrađen je razdjelni sustav interne odvodnje. Projektom se predviđa izmještanje dijela sanitarne odvodnje izvan zone gradnje tehničke sobe i dodatne učionice. Projektom se zadržava razdjelni sustav odvodnje.

Za potrebe izrade projekta dobivena je geodetska situacija sa stvarnim stanjem prema kojoj su iskazane kote poklopaca.

Priključak dograđenog i rekonstruiranog dijela zgrade izvesti će se spajanjem na postojeći interni sustav odvodnje.

Unutarnji vertikalni i horizontalni razvod sanitarne kanalizacije unutar građevinina predviđen je od polipropilenskih cijevi tip kao „HT odvodni sustav“ za čiju montažu treba slijediti upute proizvođača. Uz sve cijevi obavezni su atesti proizvođača.

Vanjski razvod sanitarne i oborinske kanalizacije predviđen je od PVC kanalizacionih cijevi sa debljim stijenkama SN8 izrađenim od tvrde plastike prema standardu DIN 19534. Cijevi u zemlji polažu se na posteljicu od pijeska visine 10 cm i zasipavaju nadslojem od pijeska visine 30 cm iznad tjemena cijevi.

Projektom se predviđa kompletna rekonstrukcija postojeće kuhinje na način da će se izvesti nove instalacije, a otpadna voda kuhinje će se nakon predtretmana na novoprojektiranom mastolovu upustiti u postojeći interni sanitarni sustav odvodnje.

Radi redovitog održavanja i čišćenja kanala na trasi odvodnje projektom se predviđa ugradnja PP revizijskih okana promjera DN630 kao gotov tvornički proizvod. Investitor može izvesti i AB okna. AB okna se betoniraju u dvostranoj glatkoj oplati betonom c25/30 uz dodatak sredstava za vodonepropusnost. Okna su unutarnje tlocrtne veličine 80 x 80 cm sa stijenkama i dnom debljine 20 cm. Poklopac za okna je lijevano-željezni, tipski, razreda opterećenja D400 (kolne površine), veličine 600 x 600 mm. Ulazni otvor korigira se na veličinu 60 x 60 cm za poklopac. U dnu okna izvesti kinetu, koja zahvaća 1/2 proticajnog profila.

Oborinska otpadna voda kolnih/pješačkih površina upustiti će se u okolnu zelenu površinu.

Pojedine vertikale završavaju ventilacijskom kapom 1,0m iznad krova radi ventiliranja kanalizacije i sprečavanja isisavanja sifona.

Ispitivanje vodonopropusnosti mora se obaviti sukladno Pravilniku o tehničkim zahtjevima za građevine odvodnje otpadnih voda, kao i rokovima obvezne kontrole ispravnosti građevina odvodnje i pročišćavanja otpadnih voda (NN 3/11), a ispitivanje mora obaviti ovlaštena pravna osoba koja ispunjava uvjete propisane čl.2. Pravilnika o posebnim uvjetima za obavljanje djelatnosti ispitivanja vodonepropusnosti građevina za odvodnju i pročišćavanje otpadnih voda (NN 1/11), te koja ima Rješenje sukladno čl.8. istog Pravilnika.

Sve ostalo što nije obuhvaćeno u tehničkom opisu, označeno je u nacrtima i opisano u proračunu.

PROJEKTANT:

KRISTIJAN FUJS, dipl.ing.građ.

2. GRAFIČKI PRIKAZ

vježbalište sa spravama 27x15 m

PEHD d110

NH DN100

R.O. 6 DN630
POKLOPAC 122,80 m.n.m.
KDK 122,24 m.n.m.

R.O. 5 DN630
POKLOPAC 122,80 m.n.m.
KDK 122,22 m.n.m.

MASTOLOV
POKLOPAC 122,80 m.n.m
KOTA ULAZA 122,20 m.n.m.
KOTA IZLAZA 122,12m.n.m.

R.O. 4 DN630
POKLOPAC 122,70 m.n.m.
KDK 122,10m.n.m.

d125
d160
d160
d160

POSTOJEĆE RO
POKLOPAC 122,67 m.n.m.
KDK 122,00m.n.m

POSTOJEĆE
VODOMJERNO OKNO

POSTOJEĆE RO
POKLOPAC 122,95 m.n.m.
KDK 121,97 m.n.m.
KOTA PRIKLJUČKA 122,25 m.n.m.

POSTOJEĆA K.C. d200 J=1%

POSTOJEĆA K.C. d200 J=1%

NOVO
R.O. 3 80x80cm

POKLOPAC 122,93 m.n.m.
KDK 121,75 m.n.m.
KOT. PRI. 122,08 m.n.m.

NOVO
R.O. 4 80x80cm

POKLOPAC 122,93 m.n.m.
KDK 121,57 m.n.m.
KOTA PRIKLJUČKA 122,06 m.n.m.

POSTOJEĆE RO8 FEKAL.KNL.

POKLOPAC 122,93 m.n.m.
KDK 121,70 m.n.m.
KOTA PRIKLJUČKA 122,00 m.n.m.

POSTOJEĆE RO8 OBORI. KNL.

POKLOPAC 122,95 m.n.m.
KDK 121,37 m.n.m.
KDK 121,50 m.n.m.

PEHD d40

PEHD d63
PEHD d40

PEHD d110

PVC d125

PVC d160 J=1%

PVC d160 J=1%

PEHD d110

NH DN100

R.O. 2 DN630
POKLOPAC 123,25 m.n.m.
KDK 121,89 m.n.m.

R.O. 1 DN630
POKLOPAC 123,25 m.n.m.
KDK 121,67 m.n.m.

POSTOJEĆE RO
POKLOPAC 122,95 m.n.m.
KDK 121,83 m.n.m.
KOTA PRIKLJUČKA 122,00 m.n.m.

parkirna
podizna rampa

stajalište za
školski autobus

glazbeni paviljon

2518/29
2522/26
2524
2528/27
2532/20
2601/13/11
2601/14/32
2601/15/12
2601/16/17
2601/17/13
2601/18/18
2601/19/33
2601/20/14
2601/21/19
2601/22/15
2601/23
2540/20
2535/2/20
2542/1/20
2542/3/20
2541/1/1
2541/2/28

SITUACIJA
- vodovod i kanalizacija -
mj 1:500

S

EPF PROJEKT d.o.o.
za projektiranje, nadzor i energetsko certificiranje
A. Mihanovića 3, 33000 Virovitica

INVESTITOR: VIROVITIČKO-PODRAVSKA ŽUPANIJA	Z.O.P.: 02/26	T.D.: 17/26-IZV	DATUM: 07.2026.	MAPA: 3
GRAĐEVINA: REKONSTRUKCIJA I DOGRADNJA OSNOVNE ŠKOLE EUGENA KUMIČIĆA	PROJEKTANT: KRISTIJAN FUJS, dipl.ing.građ.			
LOKACIJA: SLATINA	DIREKTOR: KRISTIJAN FUJS, dipl.ing.građ.			
FAZA PROJEKTA / STRUKOVNA ODREDNICA: IZVEDBENI PROJEKT / GRAĐEVINSKI PROJEKT VODOVODA I ODVODNJE				LIST: 2.1
SADRŽAJ NACRTA: SITUACIJA				MJERILO: 1:500

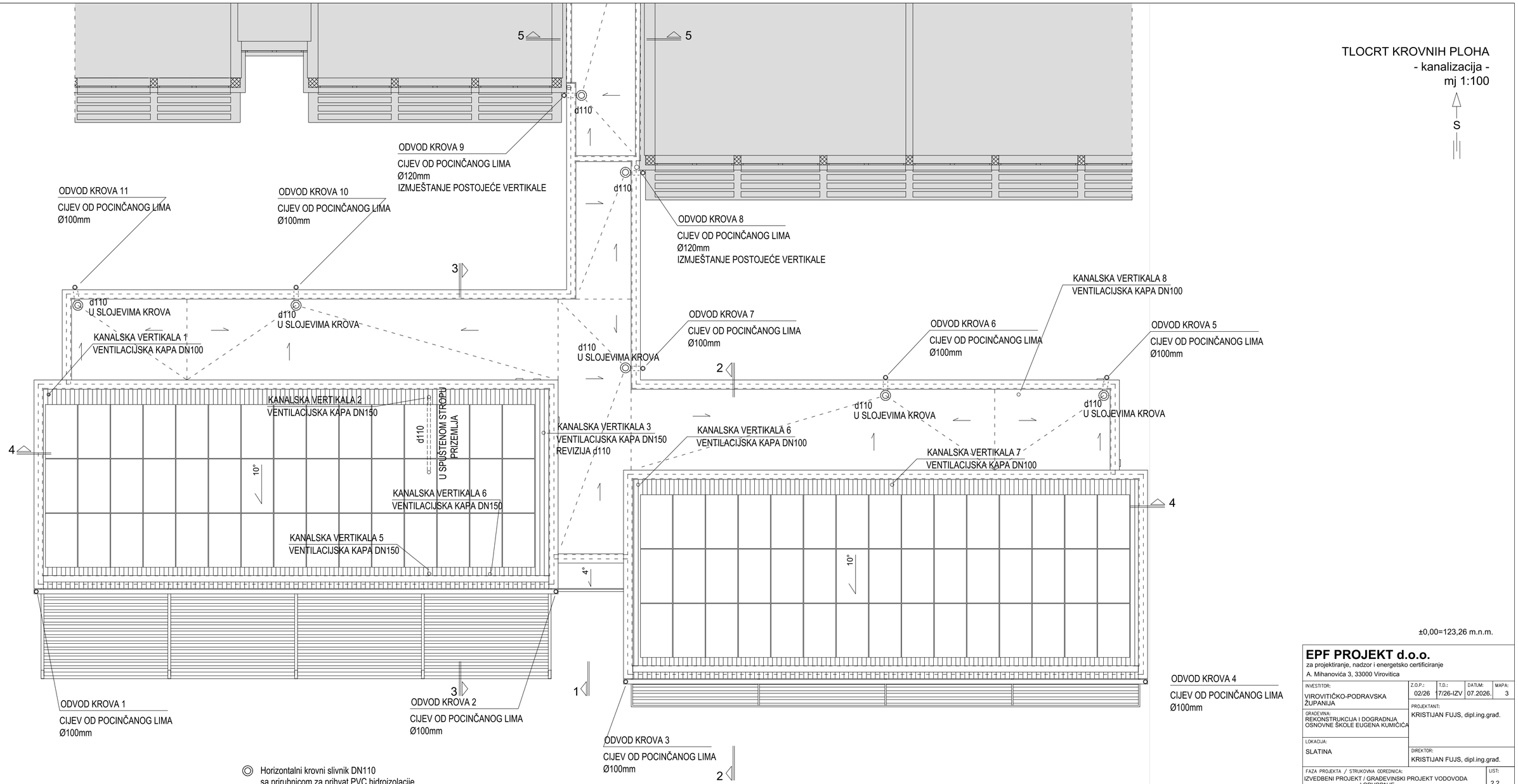

EPF PROJEKT d.o.o.
za projektiranje, nadzor i energetsko certificiranje
A. Mihanovića 3, 33000 Virovitica

INVESTITOR:	Z.O.P.:	T.D.:	DATUM:	MAPA:
VIROVITIČKO-PODRAVSKA ŽUPANIJA	02/26	17/26-IZV	07.2026.	3

GRAĐEVINA: REKONSTRUKCIJA I DOGRADNJA OSNOVNE ŠKOLE EUGENA KUMIČIĆA

LOKACIJA: SLATINA

PROJEKTANT: KRISTIJAN FUJS, dipl.ing.građ.

DIREKTOR: KRISTIJAN FUJS, dipl.ing.građ.

FAZA PROJEKTA / STRUKOVNA ODREDNICA: IZVEDBENI PROJEKT / GRAĐEVINSKI PROJEKT VODOVODA I ODVODNJE

LIST: 2.2

SADRŽAJ NACRTA: TLOCRT KROVNIH PLOHA - KANALIZACIJA

MJERILO: 1:100

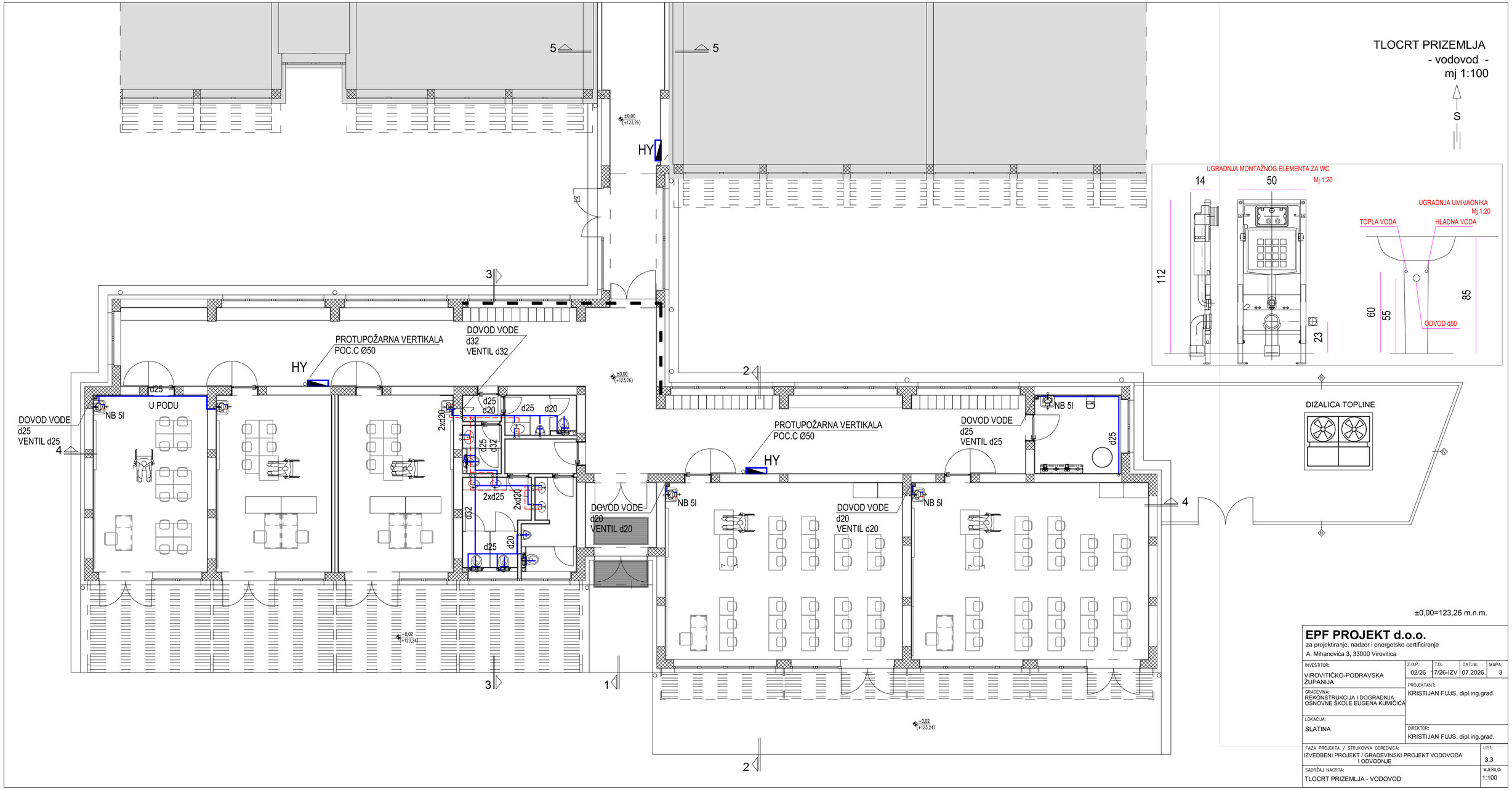
TLOCRT PRIZEMLJA
- vodovod -
mj 1:100
S
UGRADNJA MONTAŽNOG ELEMENTA ZA WC
Mj 1:20
14
50
112
23
UGRADNJA UMIVAONIKA
Mj 1:20
TOPLA VODA
HLADNA VODA
60
55
85
ODVOD d50
DIZALICA TOPLINE
HY
PROTUPOŽARNA VERTIKALA
POC.C Ø50
DOVOD VODE
d32
VENTIL d32
DOVOD VODE
d25
VENTIL d25
U PODU
NB 5l
d25
d20
2xd20
2xd25
d32
DOVOD VODE
d20
VENTIL d20
±0,00
(+123,26)
-0,02
(+123,24)
±0,00=123,26 m.n.m.
EPF PROJEKT d.o.o.
za projektiranje, nadzor i energetsko certificiranje
A. Mihanovića 3, 33000 Virovitica
INVESTITOR:
VIROVITIČKO-PODRAVSKA ŽUPANIJA
Z.O.P.: 02/26
T.D.: 17/26-IZV
DATUM: 07.2026.
MAPA: 3
GRAĐEVINA:
REKONSTRUKCIJA I DOGRADNJA OSNOVNE ŠKOLE EUGENA KUMIČIĆA
PROJEKTANT:
KRISTIJAN FUJS, dipl.ing.građ.
LOKACIJA:
SLATINA
DIREKTOR:
KRISTIJAN FUJS, dipl.ing.građ.
FAZA PROJEKTA / STRUKOVNA ODREDNICA:
IZVEDBENI PROJEKT / GRAĐEVINSKI PROJEKT VODOVODA I ODVODNJE
LIST:
3.3
SADRŽAJ NACRTA:
TLOCRT PRIZEMLJA - VODOVOD
MJERILO:
1:100

TLOCRT PRIZEMLJA
- kanalizacija -
mj 1:100

S

UGRADNJA MONTAŽNOG ELEMENTA ZA WC
Mj 1:20

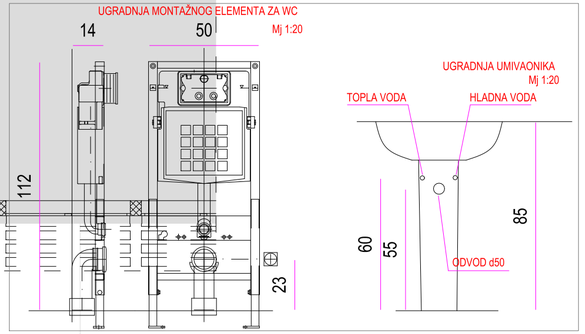

UGRADNJA UMIVAONIKA
Mj 1:20

DIZALICA TOPLINE

ODVOD KROVA 1
CIJEV OD POCINČANOG LIMA
Ø100mm

ODVOD KROVA 2
CIJEV OD POCINČANOG LIMA
Ø100mm

ODVOD KROVA 3
CIJEV OD POCINČANOG LIMA
Ø100mm

ODVOD KROVA 4
CIJEV OD POCINČANOG LIMA
Ø100mm

ODVOD KROVA 5
CIJEV OD POCINČANOG LIMA
Ø100mm

ODVOD KROVA 6
CIJEV OD POCINČANOG LIMA
Ø100mm

ODVOD KROVA 7
CIJEV OD POCINČANOG LIMA
Ø100mm

ODVOD KROVA 8
CIJEV OD POCINČANOG LIMA
Ø120mm

ODVOD KROVA 9
CIJEV OD POCINČANOG LIMA
Ø120mm

ODVOD KROVA 10
CIJEV OD POCINČANOG LIMA
Ø100mm

ODVOD KROVA 11
CIJEV OD POCINČANOG LIMA
Ø100mm

KANALSKA VERTIKALA 1
PP d75
REVIZIJA d75
RAČVA 87 ° d75/50

KANALSKA VERTIKALA 2
PP d110
REVIZIJA d110
RAČVA 87 ° d110/110
RAČVA 87 ° d110/50

KANALSKA VERTIKALA 3
PP d110
REVIZIJA d110
RAČVA 87 ° d110/110
RAČVA 87 ° d110/50

KANALSKA VERTIKALA 4
PP d110
REVIZIJA d110
RAČVA 87 ° d110/110
RAČVA 87 ° d110/50

KANALSKA VERTIKALA 5
PP d110
REVIZIJA d110
RAČVA 87 ° d110/110

KANALSKA VERTIKALA 6
PP d75
REVIZIJA d75
RAČVA 87 ° d75/50

KANALSKA VERTIKALA 7
PP d75
REVIZIJA d75

KANALSKA VERTIKALA 8
PP d75
REVIZIJA d75

d32
ODVOD KONDENZATA

d32
U SPUŠTENOM STROPU

d50
U PODU

d50
U ZIDU

d110
U PODU

P.S.

±0,00
(+123,26)

-0,02
(+123,24)

±0,00=123,26 m.n.m.

EPF PROJEKT d.o.o.
za projektiranje, nadzor i energetsko certificiranje
A. Mihanovića 3, 33000 Virovitica

INVESTITOR:	Z.O.P.:	T.D.:	DATUM:	MAPA:
VIROVITIČKO-PODRAVSKA ŽUPANIJA	02/26	17/26-IZV	07.2026.	3

GRAĐEVINA:
REKONSTRUKCIJA I DOGRADNJA OSNOVNE ŠKOLE EUGENA KUMIČIĆA

PROJEKTANT:
KRISTIJAN FUJS, dipl.ing.grad.

LOKACIJA:
SLATINA

DIREKTOR:
KRISTIJAN FUJS, dipl.ing.grad.

FAZA PROJEKTA / STRUKOVNA ODREDNICA:
IZVEDBENI PROJEKT / GRAĐEVINSKI PROJEKT VODOVODA I ODVODNJE

LIST: 2.4

SADRŽAJ NACRTA:
TLOCRT PRIZEMLJA - KANALIZACIJA

MJERILO: 1:100

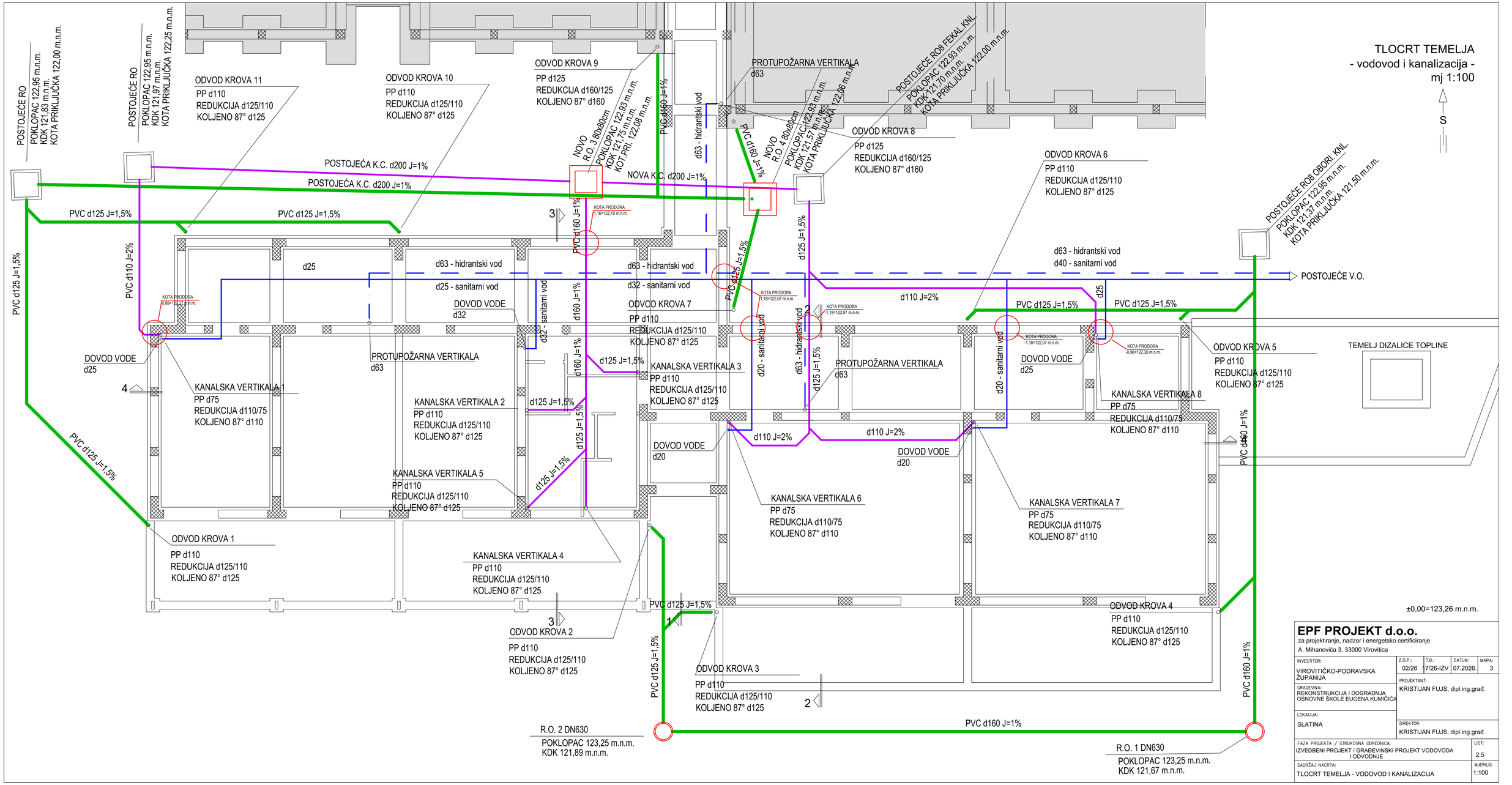
TLOCRT TEMELJA
- vodovod i kanalizacija -
mj 1:100
S
POSTOJEĆE RO
POKLOPAC 122,95 m.n.m.
KDK 121,83 m.n.m.
KOTA PRIKLJUČKA 122,00 m.n.m.
POSTOJEĆE RO
POKLOPAC 122,95 m.n.m.
KDK 121,97 m.n.m.
KOTA PRIKLJUČKA 122,25 m.n.m.
ODVOD KROVA 11
PP d110
REDUKCIJA d125/110
KOLJENO 87° d125
ODVOD KROVA 10
PP d110
REDUKCIJA d125/110
KOLJENO 87° d125
ODVOD KROVA 9
PP d125
REDUKCIJA d160/125
KOLJENO 87° d160
PROTUPOŽARNA VERTIKALA
d63
POSTOJEĆE RO8 FEKAL.KNL.
POKLOPAC 122,93 m.n.m.
KDK 121,70 m.n.m.
KOTA PRIKLJUČKA 122,00 m.n.m.
ODVOD KROVA 8
PP d125
REDUKCIJA d160/125
KOLJENO 87° d160
ODVOD KROVA 6
PP d110
REDUKCIJA d125/110
KOLJENO 87° d125
POSTOJEĆE RO8 OBORI. KNL.
POKLOPAC 122,95 m.n.m.
KDK 121,37 m.n.m.
KOTA PRIKLJUČKA 121,50 m.n.m.
POSTOJEĆA K.C. d200 J=1%
POSTOJEĆA K.C. d200 J=1%
NOVA K.C. d200 J=1%
NOVO R.O. 3 80x80cm
POKLOPAC 122,93 m.n.m.
KDK 121,75 m.n.m.
KOT.PRI. 122,08 m.n.m.
NOVO R.O. 4 80x80cm
POKLOPAC 122,93 m.n.m.
KDK 121,57 m.n.m.
KOTA PRIKLJUČKA 122,06 m.n.m.
PVC d160 J=1%
d63 - hidrantski vod
PVC d160 J=1%
PVC d125 J=1,5%
PVC d125 J=1,5%
PVC d125 J=1,5%
PVC d110 J=2%
d25
d63 - hidrantski vod
d25 - sanitarni vod
d63 - hidrantski vod
d32 - sanitarni vod
d63 - hidrantski vod
d40 - sanitarni vod
POSTOJEĆE V.O.
KOTA PRODORA
0,89=122,37 m.n.m.
KOTA PRODORA
1,16=122,10 m.n.m.
KOTA PRODORA
1,16=122,07 m.n.m.
KOTA PRODORA
1,16=122,07 m.n.m.
KOTA PRODORA
-1,16=122,07 m.n.m.
KOTA PRODORA
-0,96=122,30 m.n.m.
DOVOD VODE
d25
DOVOD VODE
d32
PROTUPOŽARNA VERTIKALA
d63
d110 J=2%
PVC d125 J=1,5%
PVC d125 J=1,5%
d25
ODVOD KROVA 5
PP d110
REDUKCIJA d125/110
KOLJENO 87° d125
TEMELJ DIZALICE TOPLINE
ODVOD KROVA 7
PP d110
REDUKCIJA d125/110
KOLJENO 87° d125
d32 - sanitarni vod
d160 J=1%
d125 J=1,5%
KANALSKA VERTIKALA 3
PP d110
REDUKCIJA d125/110
KOLJENO 87° d125
d20 - sanitarni vod
d63 - hidrantski vod
d125 J=1,5%
PROTUPOŽARNA VERTIKALA
d63
d20 - sanitarni vod
DOVOD VODE
d25
KANALSKA VERTIKALA 8
PP d75
REDUKCIJA d110/75
KOLJENO 87° d110
PVC d160 J=1%
KANALSKA VERTIKALA 1
PP d75
REDUKCIJA d110/75
KOLJENO 87° d110
KANALSKA VERTIKALA 2
PP d110
REDUKCIJA d125/110
KOLJENO 87° d125
d125 J=1,5%
d125 J=1,5%
PVC d125 J=1,5%
DOVOD VODE
d20
d110 J=2%
d110 J=2%
DOVOD VODE
d20
KANALSKA VERTIKALA 5
PP d110
REDUKCIJA d125/110
KOLJENO 87° d125
d125 J=1,5%
KANALSKA VERTIKALA 6
PP d75
REDUKCIJA d110/75
KOLJENO 87° d110
KANALSKA VERTIKALA 7
PP d75
REDUKCIJA d110/75
KOLJENO 87° d110
ODVOD KROVA 1
PP d110
REDUKCIJA d125/110
KOLJENO 87° d125
KANALSKA VERTIKALA 4
PP d110
REDUKCIJA d125/110
KOLJENO 87° d125
PVC d125 J=1,5%
ODVOD KROVA 4
PP d110
REDUKCIJA d125/110
KOLJENO 87° d125
±0,00=123,26 m.n.m.
ODVOD KROVA 2
PP d110
REDUKCIJA d125/110
KOLJENO 87° d125
PVC d125 J=1,5%
PVC d160 J=1%
ODVOD KROVA 3
PP d110
REDUKCIJA d125/110
KOLJENO 87° d125
R.O. 2 DN630
POKLOPAC 123,25 m.n.m.
KDK 121,89 m.n.m.
PVC d160 J=1%
R.O. 1 DN630
POKLOPAC 123,25 m.n.m.
KDK 121,67 m.n.m.
EPF PROJEKT d.o.o.
za projektiranje, nadzor i energetsko certificiranje
A. Mihanovića 3, 33000 Virovitica
INVESTITOR:
VIROVITIČKO-PODRAVSKA ŽUPANIJA
Z.O.P.: 02/26
T.D.: 17/26-IZV
DATUM: 07.2026.
MAPA: 3
GRAĐEVINA:
REKONSTRUKCIJA I DOGRADNJA OSNOVNE ŠKOLE EUGENA KUMIČIĆA
PROJEKTANT:
KRISTIJAN FUJS, dipl.ing.grad.
LOKACIJA:
SLATINA
DIREKTOR:
KRISTIJAN FUJS, dipl.ing.grad.
FAZA PROJEKTA / STRUKOVNA ODREDNICA:
IZVEDBENI PROJEKT / GRAĐEVINSKI PROJEKT VODOVODA I ODVODNJE
LIST: 2.5
SADRŽAJ NACRTA:
TLOCRT TEMELJA - VODOVOD I KANALIZACIJA
MJERILO: 1:100

TLOCRT PRIZEMLJA - KUHINJA
- vodovod -
mj 1:100

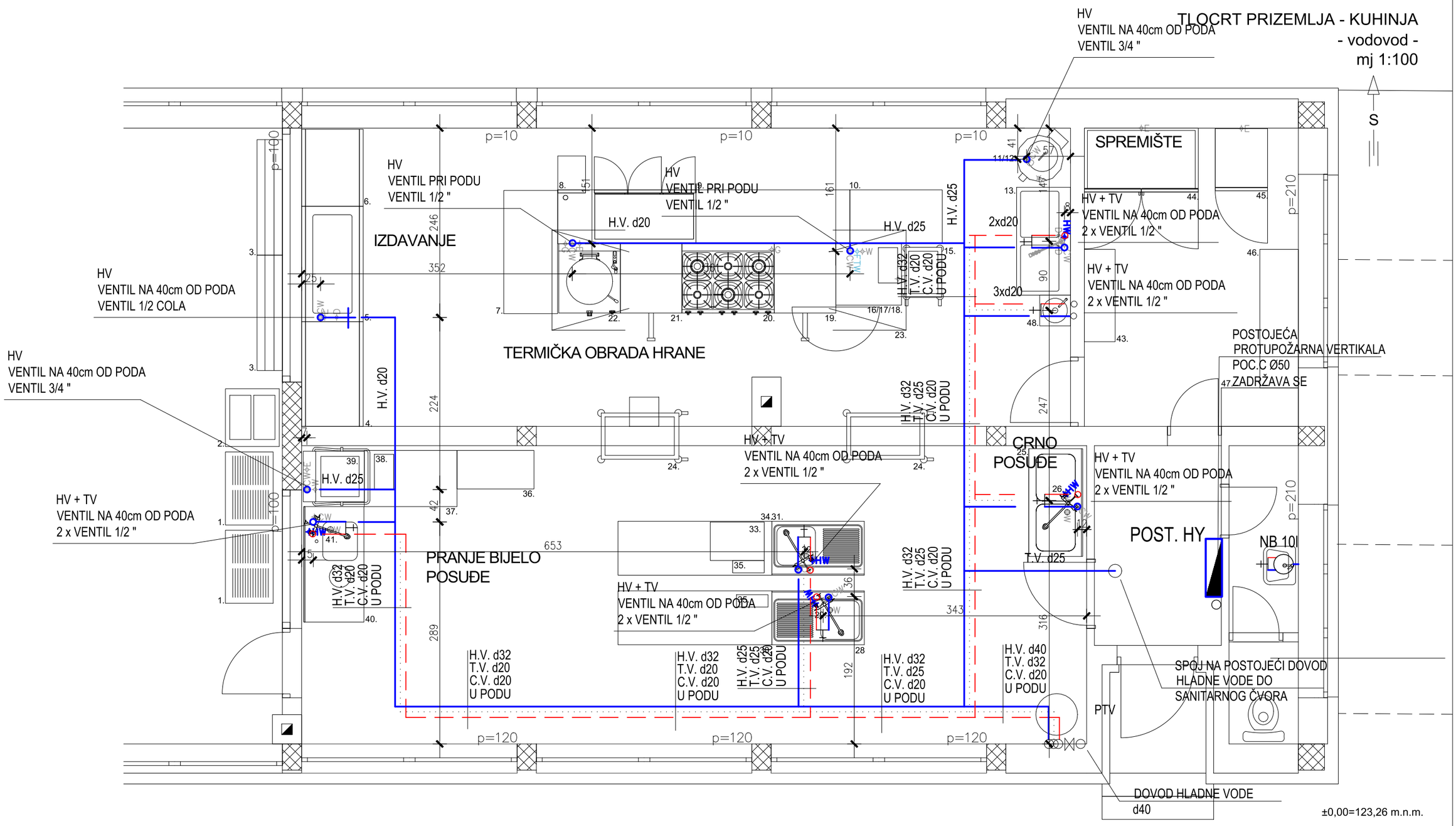

EPF PROJEKT d.o.o.
za projektiranje, nadzor i energetsko certificiranje
A. Mihanovića 3, 33000 Virovitica

INVESTITOR: VIROVITIČKO-PODRAVSKA ŽUPANIJA	Z.O.P.: 02/26	T.D.: 17/26-IZV	DATUM: 07.2026.	MAPA: 3
GRAĐEVINA: REKONSTRUKCIJA I DOGRADNJA OSNOVNE ŠKOLE EUGENA KUMIČIĆA	PROJEKTANT: KRISTIJAN FUJS, dipl.ing.građ.			
LOKACIJA: SLATINA	DIREKTOR: KRISTIJAN FUJS, dipl.ing.građ.			
FAZA PROJEKTA / STRUKOVNA ODREDNICA: IZVEDBENI PROJEKT / GRAĐEVINSKI PROJEKT VODOVODA I ODVODNJE	LIST: 2.6			
SADRŽAJ NACRTA: TLOCRT PRIZEMLJA - KUHINJA - VODOVOD	MJERILO: 1.50			

TLOCRT PRIZEMLJA - KUHINJA
- kanalizacija -
mj 1:100

S

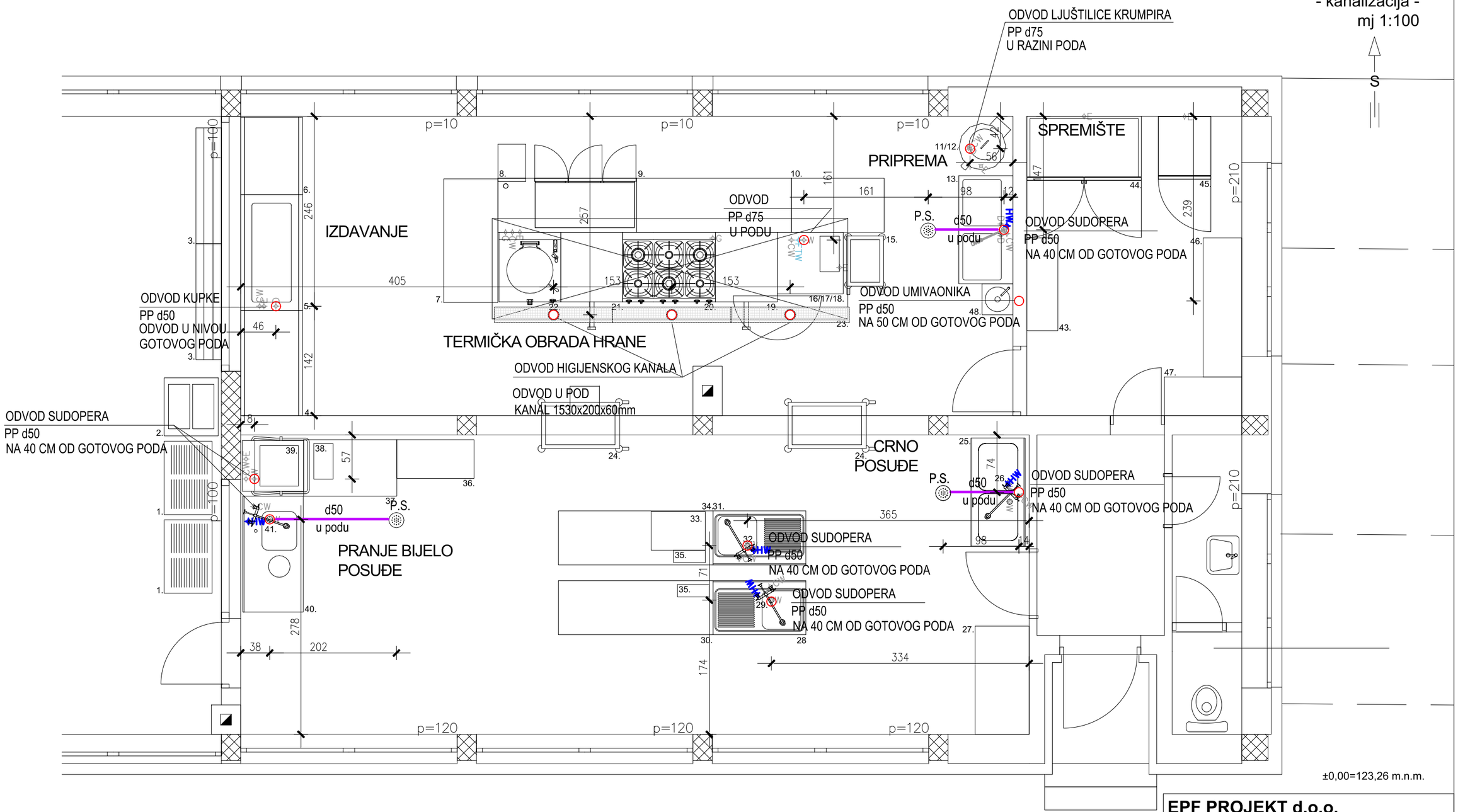

±0,00=123,26 m.n.m.

EPF PROJEKT d.o.o.
za projektiranje, nadzor i energetsko certificiranje
A. Mihanovića 3, 33000 Virovitica

INVESTITOR: VIROVITIČKO-PODRAVSKA ŽUPANIJA	Z.O.P.: 02/26	T.D.: 7/26-IZV	DATUM: 07.2026.	MAPA: 3
GRAĐEVINA: REKONSTRUKCIJA I DOGRADNJA OSNOVNE ŠKOLE EUGENA KUMIČIĆA	PROJEKTANT: KRISTIJAN FUJS, dipl.ing.građ.			
LOKACIJA: SLATINA	DIREKTOR: KRISTIJAN FUJS, dipl.ing.građ.			
FAZA PROJEKTA / STRUKOVNA ODREDNICA: IZVEDBENI PROJEKT / GRAĐEVINSKI PROJEKT VODOVODA I ODVODNJE				LIST: 2.7
SADRŽAJ NACRTA: TLOCRT PRIZEMLJA - KUHINJA - KANALIZACIJA				MJERILO: 1.50

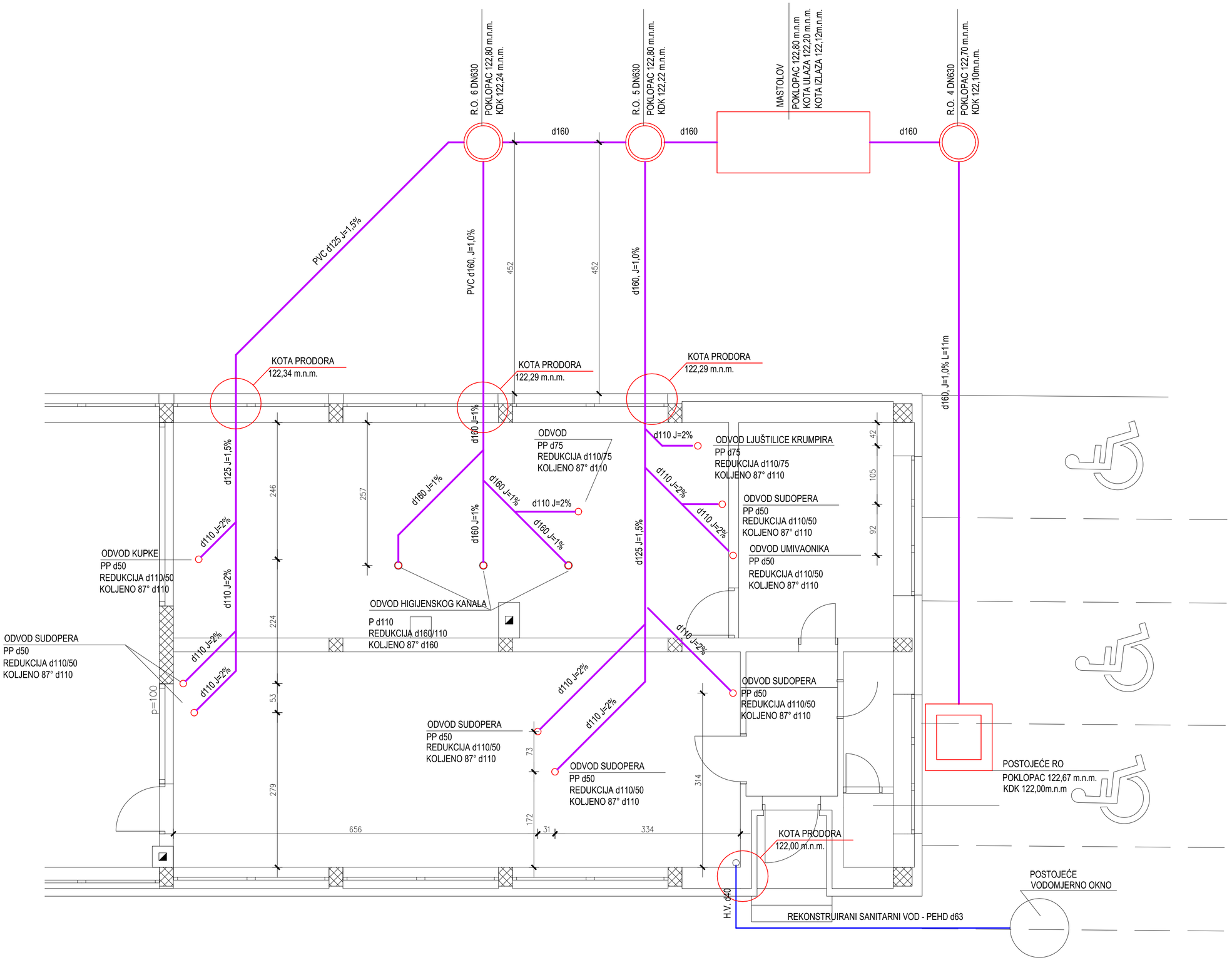

TLOCRT TEMELJA - KUHINJA
- vodovod i kanalizacija -
mj 1:100

S

±0,00=123,26 m.n.m.

EPF PROJEKT d.o.o.
za projektiranje, nadzor i energetsko certificiranje
A. Mihanovića 3, 33000 Virovitica

INVESTITOR:	Z.O.P.:	T.D.:	DATUM:	MAPA:
VIROVITIČKO-PODRAVSKA ŽUPANIJA	02/26	7/26-IZV	07.2026.	3

GRAĐEVINA: REKONSTRUKCIJA I DOGRADNJA OSNOVNE ŠKOLE EUGENA KUMIČIĆA

PROJEKTANT: KRISTIJAN FUJS, dipl.ing.građ.

LOKACIJA: SLATINA

DIREKTOR: KRISTIJAN FUJS, dipl.ing.građ.

FAZA PROJEKTA / STRUKOVNA ODREDNICA: IZVEDBENI PROJEKT / GRAĐEVINSKI PROJEKT VODOVODA I ODVODNJE

LIST: 2.8

SADRŽAJ NACRTA: TLOCRT TEMELJA - KUHINJA - VODOVOD I KANALIZACIJA

MJERILO: 1.50

SHEMA KARAKTERISTIČNIH ČVOROVA

KARAKTERISTIČNI ČVOR - SANITARNI ČVOR DOGRADNJE

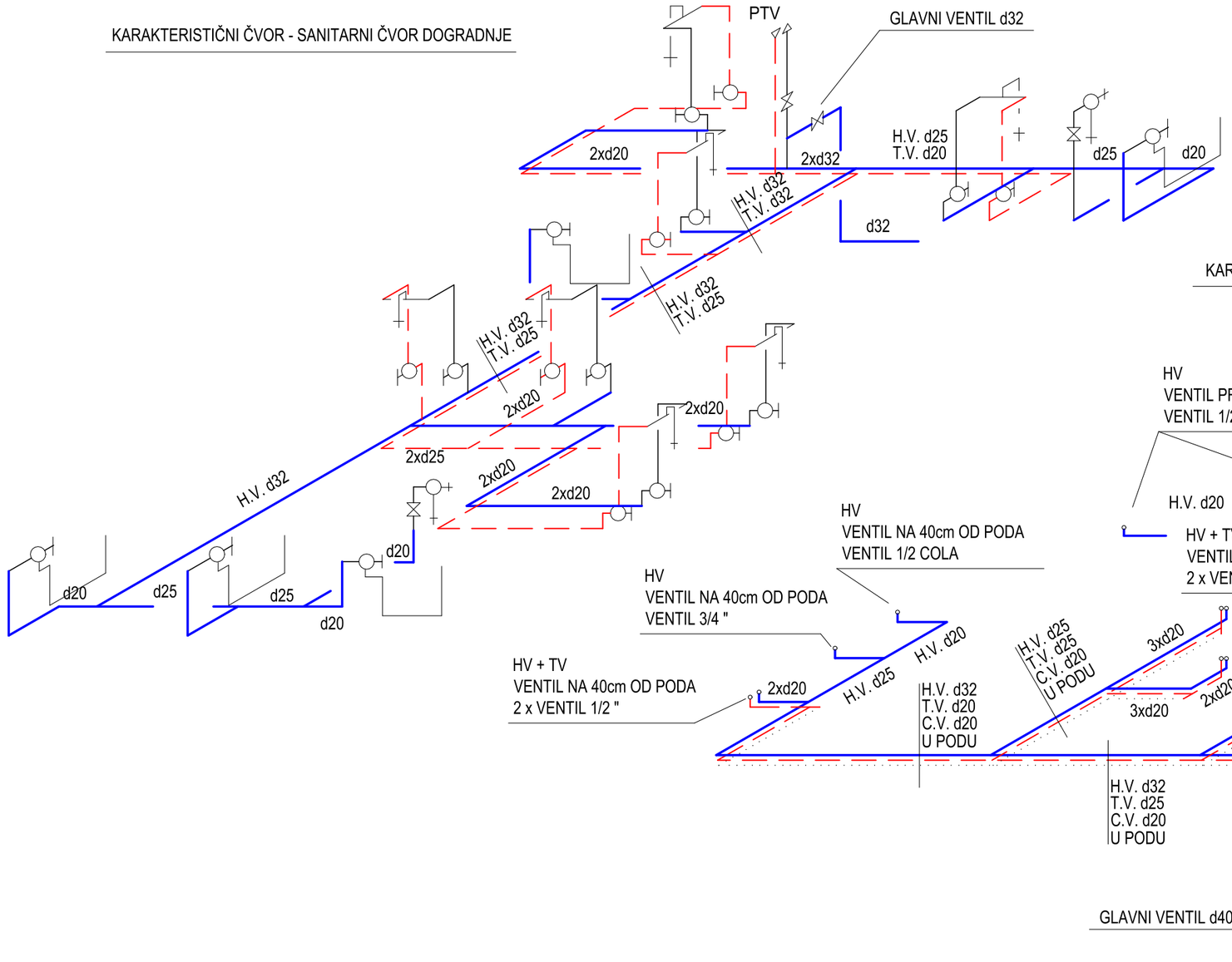

KARAKTERISTIČNI ČVOR - KUHINJA

±0,00=123,26 m.n.m.

EPF PROJEKT d.o.o.
za projektiranje, nadzor i energetsko certificiranje
A. Mihanovića 3, 33000 Virovitica

INVESTITOR: VIROVITIČKO-PODRAVSKA ŽUPANIJA	Z.O.P.: 02/26	T.D.: 7/26-IZV	DATUM: 07.2026.	MAPA: 3
GRAĐEVINA: REKONSTRUKCIJA I DOGRADNJA OSNOVNE ŠKOLE EUGENA KUMIČIĆA	PROJEKTANT: KRISTIJAN FUJS, dipl.ing.građ.			
LOKACIJA: SLATINA	DIREKTOR: KRISTIJAN FUJS, dipl.ing.građ.			
FAZA PROJEKTA / STRUKOVNA ODREDNICA: IZVEDBENI PROJEKT / GRAĐEVINSKI PROJEKT VODOVODA I ODVODNJE				LIST: 2.9
SADRŽAJ NACRTA: SHEMA KARAKTERISTIČNIH ČVOROVA				MJERILO:

NORMALNI POPREČNI PRESJEK
ZA POLAGANJE KANALIZACIJSKIH CIJEVI

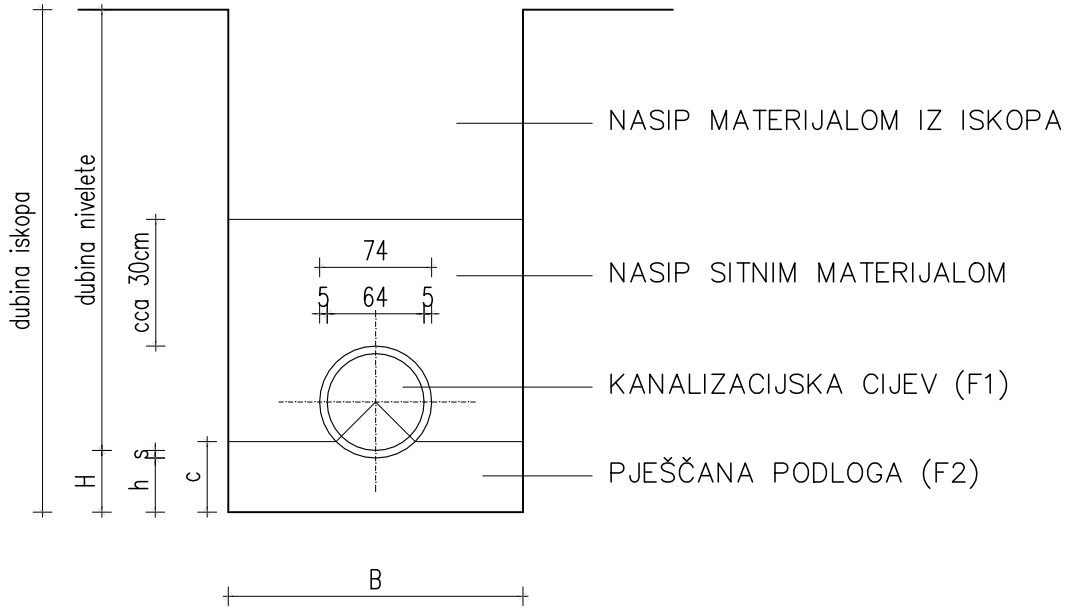

Dv (mm)	s (mm)	B (cm)	H (cm)	h (cm)	c (cm)	F1 (m^2)	F2 (m^2)
110	3,0	80	10,30	10,00	11,61	0,0095	0,0944
160	3,6	80	10,36	10,00	12,34	0,0200	0,1013
200	4,5	80	10,45	10,00	12,93	0,0314	0,0988
250	6,1	90	10,61	10,00	13,66	0,0491	0,1179
315	7,7	95	10,77	10,00	14,62	0,0779	0,1299

DETALJ REKONSTRUKCIJE VODOMJERNOG OKNA

Mj 1:40

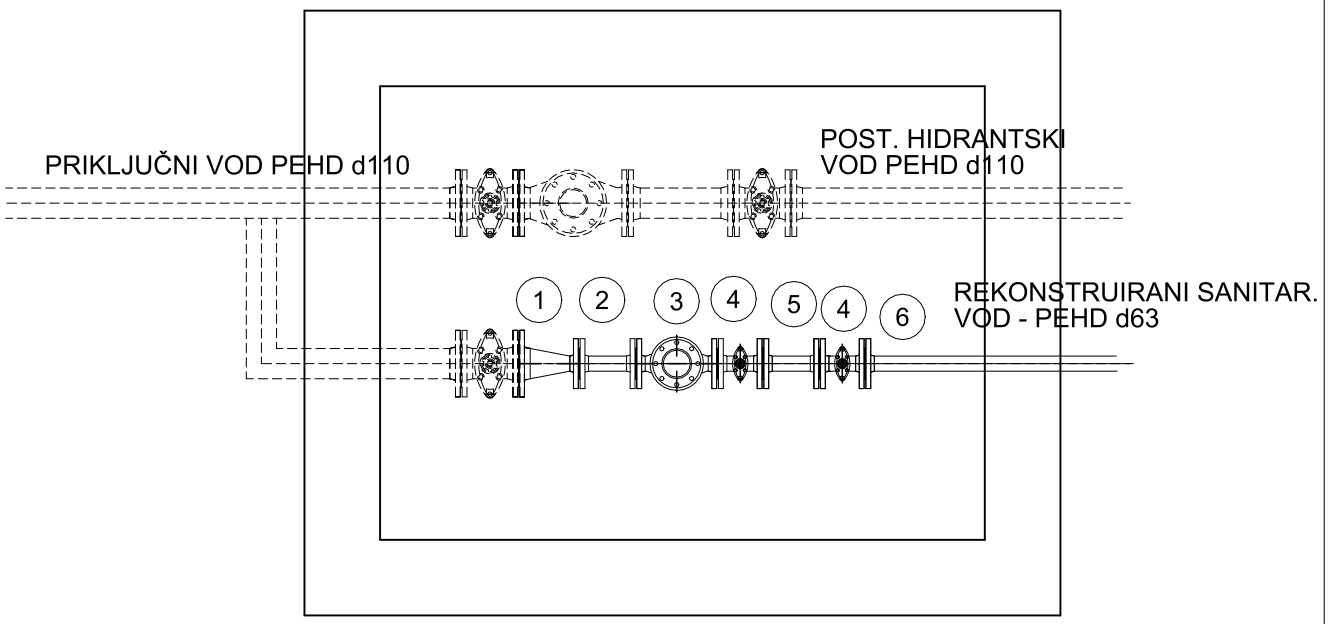

1. FFR 100/50
2. MDK SPOJNI KOMAD DN50
3. VODOMJER WPH DN50
4. EV ZASUN DN50
5. ZOPT DN50
6. E PEHD SPOJNICA DN50/d63

SHEMATSKI PRIKAZ UGRADNJE PE-HD REVIZIJSKOG OKNA

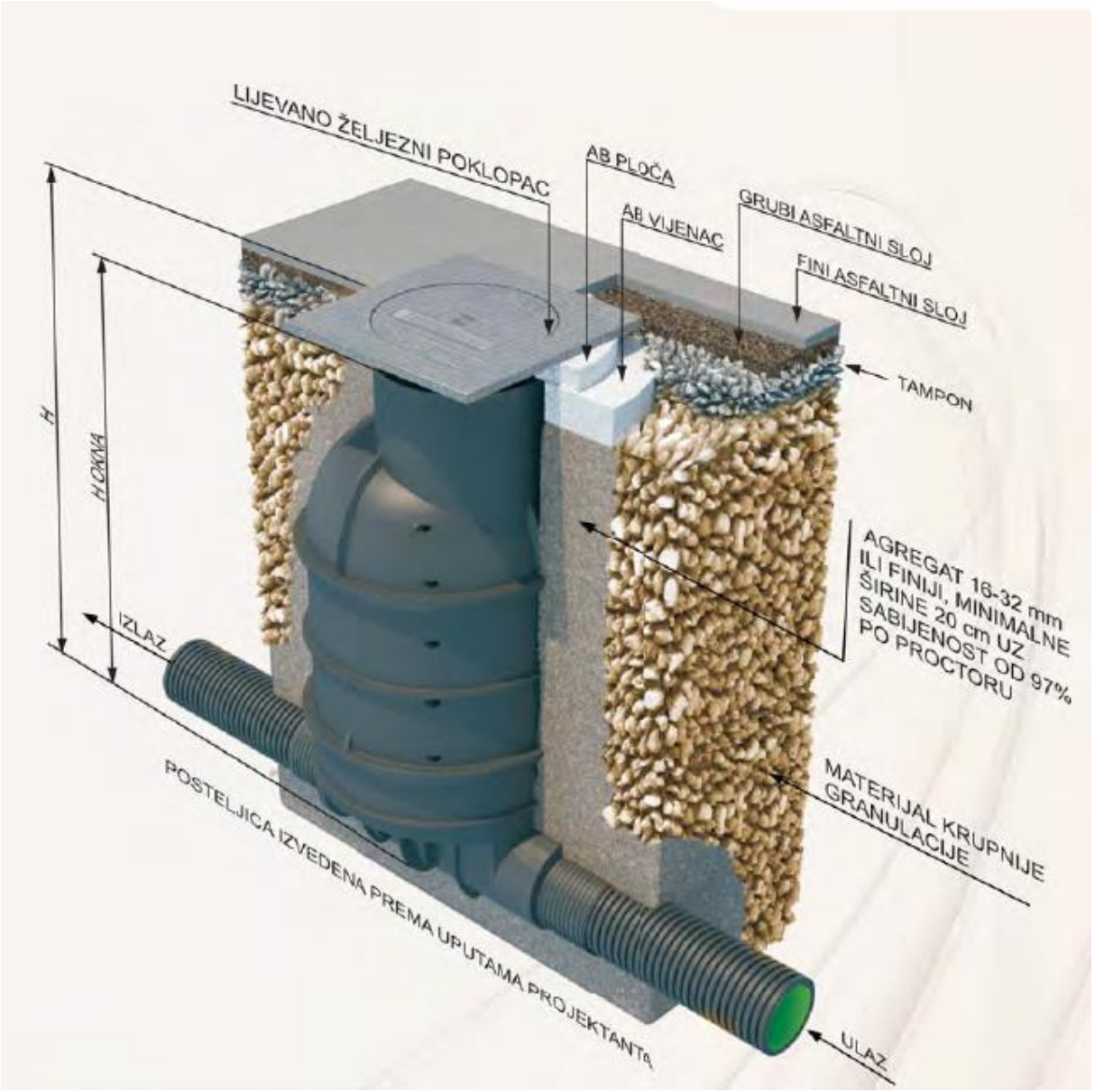

DETALJ REVIZIJSKOG OKNA 3
80x80/20 cm

M 1:25

PRESJEK A–A

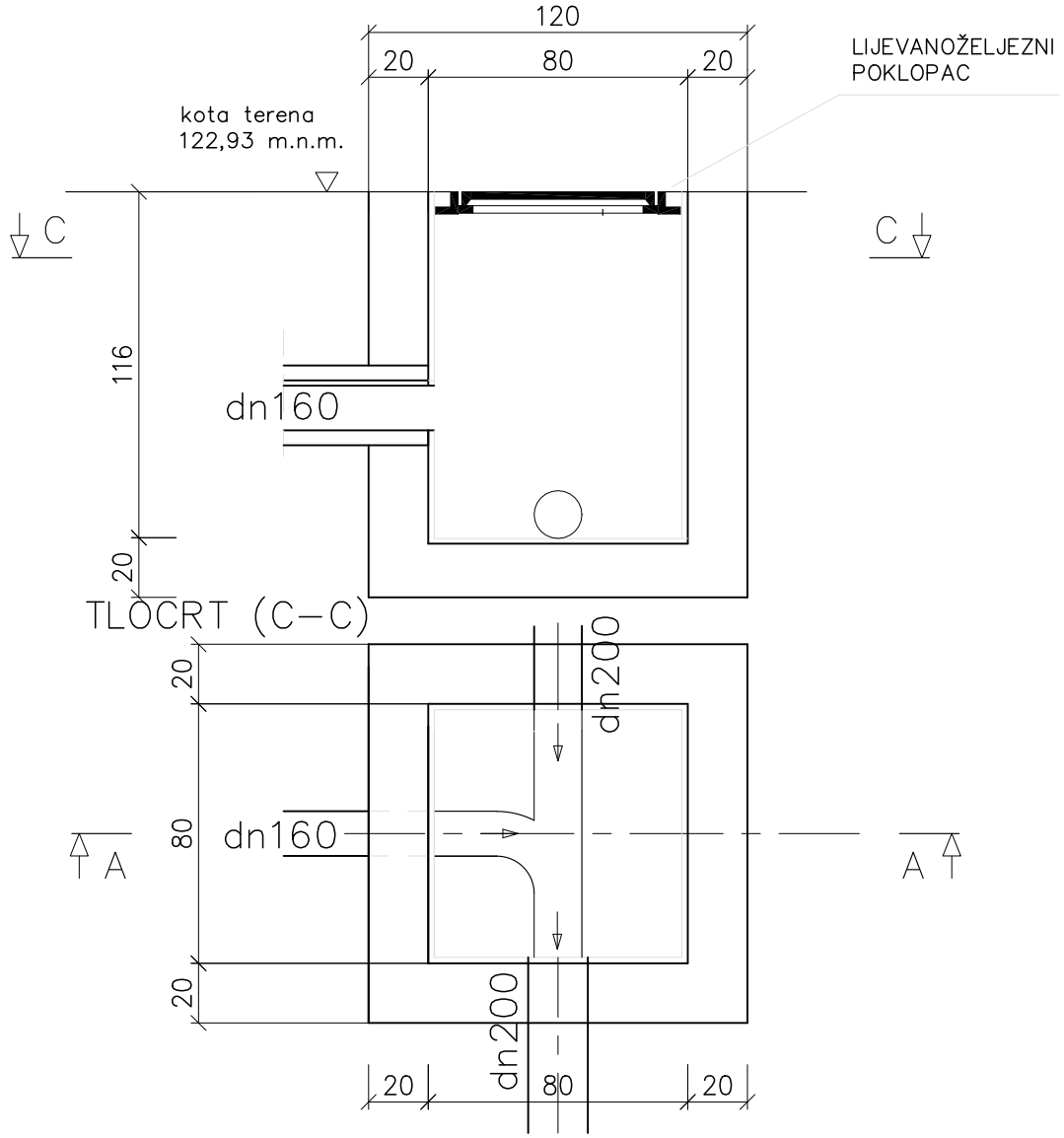

TLOCRT (C–C)

DETALJ REVIZIJSKOG OKNA 4
80x80/20 cm

PRESJEK A–A

M 1:25

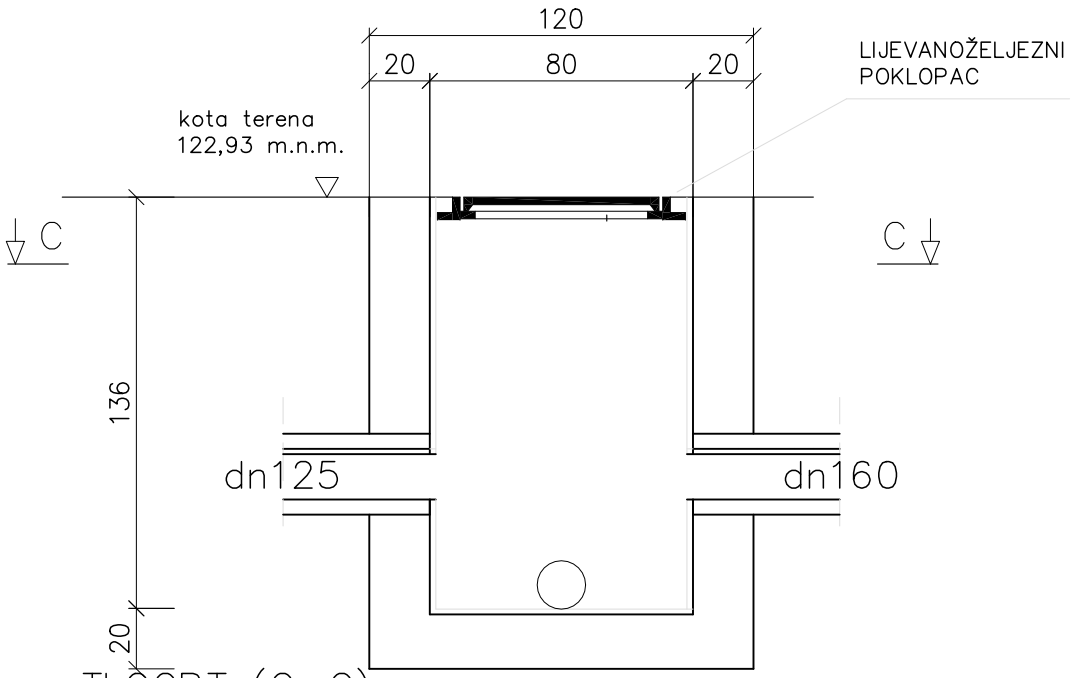

TLOCRT (C–C)

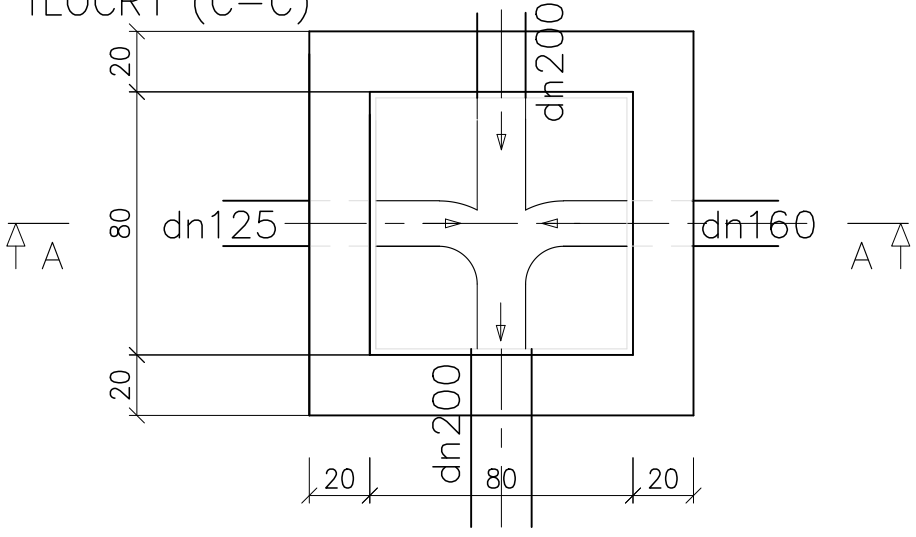

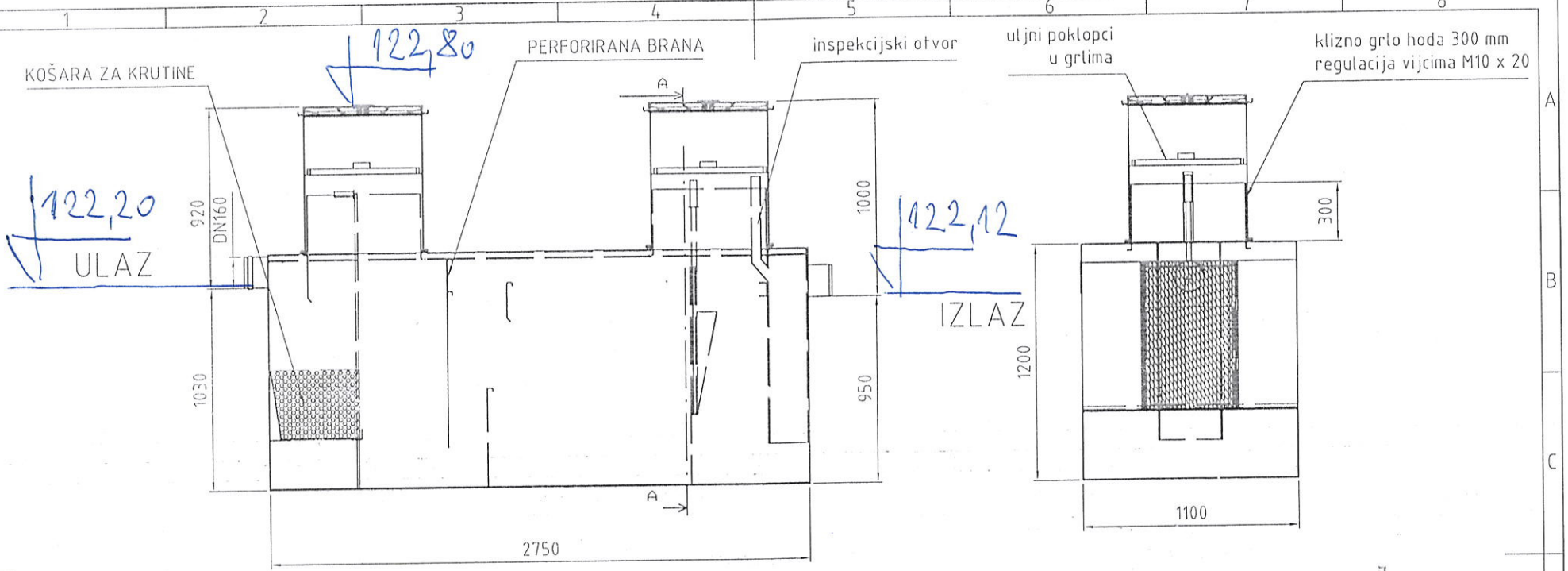

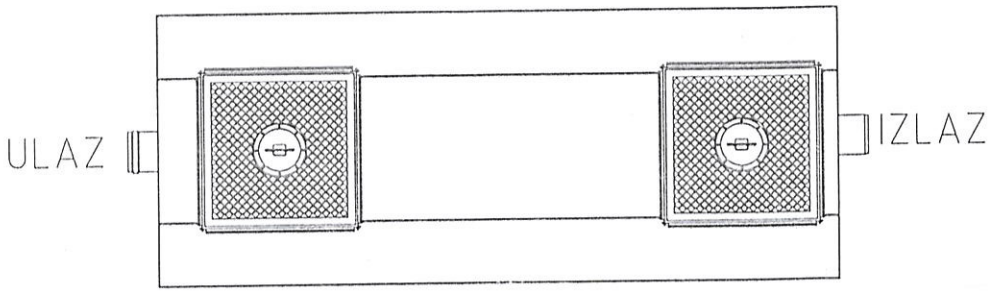

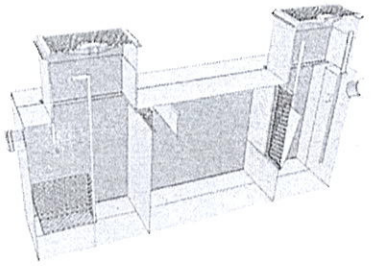



aluminijska mrežica

Volumen mastolova:3500 l
Protok mastolova:10 l/s
Cijevi:ϕ160
Masa praznog mastolova:780 kg
Masa punog s mastolova: 4000 kg

DETALJ UGRADNJE NADZEMNOG HIDRANTA

PRESJEK

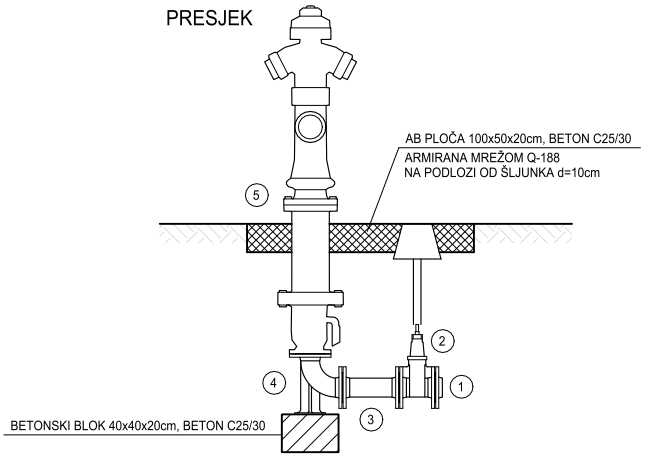

TLOCRT

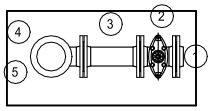

1. E PEHD SPOJ DN100 / d110 1 kom
2. EV ZASUN V2-05 SA UGRADBENOM ARMATUROM I CESTOVNOM KAPOM DN100 1 kom
3. FFG DN100 L=300mm 1 kom
4. N DN100 1 kom
5. NADZEMNI HIDRANT DN100 1 kom

UZDUŽNI PROFIL
OBORINSKE ODVODNJE DOGRADNJE ŠKOLE
Mj 1:1000/100

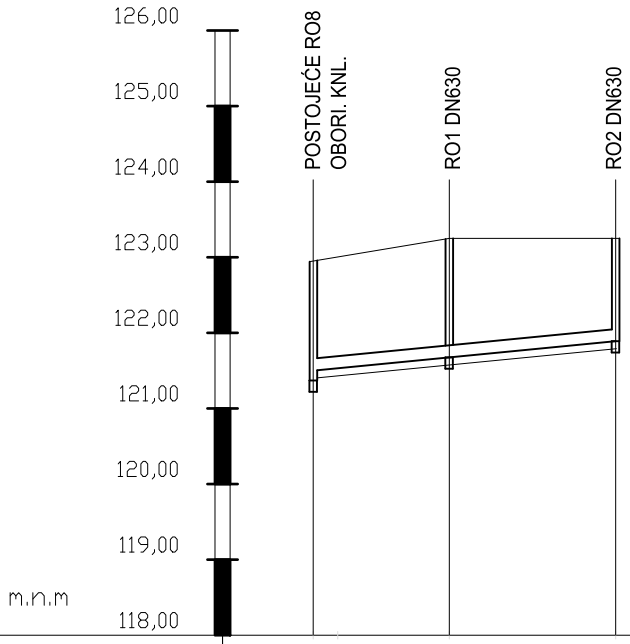

PAD DNA KANALA/DUŽINA	J = 1% L =40 m		
VRSTA I PROFIL CIJEVI	DN160		
KOTA TERENA	122,96	123,25	123,25
KOTA DNA KANALA	121,37 / 121,50	121,67	121,89
KOTA DNA ROVA	121,27	121,57	121,79
DUBINA ISKOPA	1,68	1,68	1,46
RAZMAK OKANA		18	22
STACIONAŽA	0+000,00	0+018,00	0+040,00
KILOMETRAŽA	0+0		

EPF PROJEKT d.o.o.
za projektiranje, nadzor i energetsko certificiranje
A. Mihanovića 3, 33000 Virovitica

INVESTITOR: VIROVITIČKO-PODRAVSKA ŽUPANIJA	Z.O.P.: 02/26	T.D.: 17/26-IZV	DATUM: 07.2026.	MAPA: 3
GRAĐEVINA: REKONSTRUKCIJA I DOGRADNJA OSNOVNE ŠKOLE EUGENA KUMIČIĆA	PROJEKTANT: KRISTIJAN FUJS, dipl.ing.građ.			
LOKACIJA: SLATINA	DIREKTOR: KRISTIJAN FUJS, dipl.ing.građ.			
FAZA PROJEKTA / STRUKOVNA ODREDNICA: IZVEDBENI PROJEKT / GRAĐEVINSKI PROJEKT VODOVODA I ODVODNJE				LIST: 2.17
SADRŽAJ NACRTA: UZDUŽNI PROFIL INTERNE KANALIZACIJE				MJERILO: 1:1000/100

UZDUŽNI PROFIL
ODVODNJE KUHINJE
Mj 1:1000/100

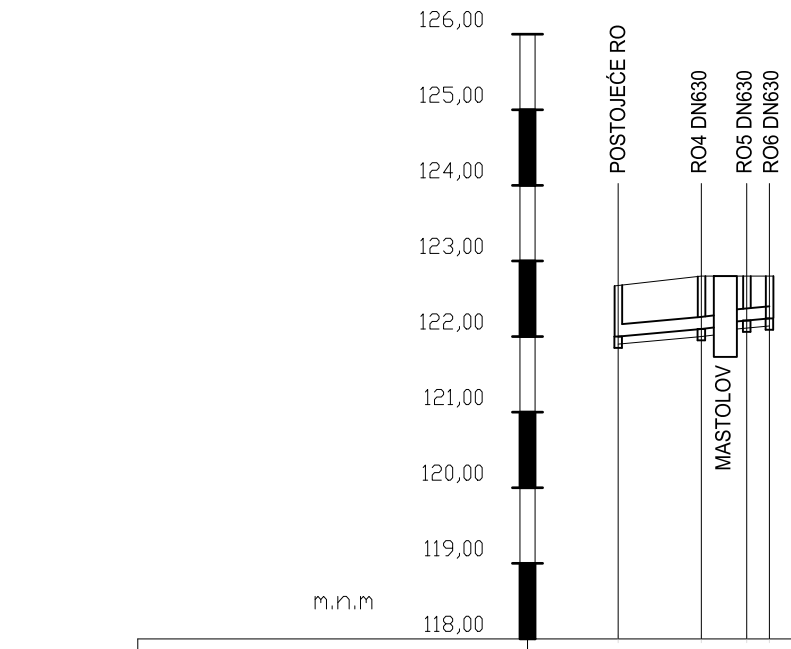

PAD DNA KANALA/DUŽINA	J = 1% L =20 m				
VRSTA I PROFIL CIJEVI	DN160				
KOTA TERENA	122,67	122,70	122,80	122,80	
KOTA DNA KANALA	122,00	122,10	122,22	122,24	
KOTA DNA ROVA	121,90	122,00	122,12	122,14	
DUBINA ISKOPA	0,77	0,70	0,68	0,66	
RAZMAK OKANA		11	6	3	
STACIONAŽA	0+000,00	0+011,00	0+017,00	0+020,00	
KILOMETRAŽA	0+0				

EPF PROJEKT d.o.o.
za projektiranje, nadzor i energetsko certificiranje
A. Mihanovića 3, 33000 Virovitica

INVESTITOR:	Z.O.P.:	T.D.:	DATUM:	MAPA:
VIROVITIČKO-PODRAVSKA ŽUPANIJA	02/26	17/26-IZV	07.2026.	3

PROJEKTANT: KRISTIJAN FUJS, dipl.ing.građ.

GRAĐEVINA: REKONSTRUKCIJA I DOGRADNJA OSNOVNE ŠKOLE EUGENA KUMIČIĆA

LOKACIJA: SLATINA

DIREKTOR: KRISTIJAN FUJS, dipl.ing.građ.

FAZA PROJEKTA / STRUKOVNA ODREDNICA: IZVEDBENI PROJEKT / GRAĐEVINSKI PROJEKT VODOVODA I ODVODNJE

LIST: 2.18

SADRŽAJ NACRTA: UZDUŽNI PROFIL INTERNE KANALIZACIJE

MJERILO: 1:1000/100